Pinze di presa di flusso SCGS

Istruzioni per il montaggio

Nota

Il Istruzioni di montaggio è stato redatto in lingua tedesca. Conservare il manuale per riferimento futuro. Con riserva di modifiche tecniche, refusi ed errori.

Editore

© J. Schmalz GmbH, 02/19

La presente pubblicazione è protetta dai diritti d’autore. I diritti derivanti restano all’azienda J. Schmalz GmbH. La riproduzione della pubblicazione o di parti della stessa è consentita solamente entro i limiti definiti dalle disposizioni della legge sul diritto d'autore. È vietato modificare o abbreviare la pubblicazione senza espressa autorizzazione scritta dell’azienda J. Schmalz GmbH.

J. Schmalz GmbH · Johannes-Schmalz-Str. 1 D-72293 Glatten T: +49 7443 2403-0

schmalz@schmalz.de

IT · 30.30.01.01918 · 00 · 02/19

1 Informazioni importanti

1.1 Note per l'utilizzo di questo documento

La J. Schmalz GmbH sarà indicata in questo Istruzioni di montaggio in generale con il nome Schmalz.

Questo Istruzioni di montaggio contiene note e informazioni importanti che riguardano le diverse fasi di funzionamento del prodotto:

- Trasporto, immagazzinamento, messa in funzione e messa fuori servizio
- Funzionamento sicuro, interventi di manutenzione necessari, eliminazione di eventuali guasti

Il Istruzioni di montaggio descrive il prodotto al momento della consegna da parte di Schmalz.

1.2 La documentazione tecnica fa parte del prodotto

1. Seguire le indicazioni di questa documentazione per garantire il funzionamento corretto e sicuro.
2. Conservare la documentazione tecnica nelle vicinanze del prodotto. Deve essere sempre accessibile per il personale.
3. Consegnare la documentazione tecnica all'utente successivo.

⇨ L'inosservanza delle istruzioni di questo manuale d'uso può causare lesioni gravi!

⇨ Per i danni e i malfunzionamenti derivanti dall'inosservanza delle istruzioni, l'azienda Schmalz non si assume alcuna responsabilità.

Se dopo la lettura della documentazione tecnica avete ancora delle domande, vi invitiamo a rivolgervi all'Assistenza di Schmalz-sotto:

www.schmalz.com/services

1.3 Avvertenze in questi documento

Le avvertenze hanno lo scopo di evidenziare i pericoli derivanti dall'utilizzo del prodotto. In questo documento ci sono due livelli di pericolo che sono evidenziati da apposite diciture e cartelli.

Dicitura	Significato
AVVERTENZA	Indica un pericolo di media gravità che, se non evitato, può provocare la morte o lesioni gravi.
ATTENZIONE	Indica un rischio di bassa gravità che, se non evitato, provoca lesioni lievi o medie.

2 Indicazioni di sicurezza basilari

2.1 Stato della tecnica

Il prodotto è stato realizzato in base all'attuale stato della tecnica e viene fornito in condizioni di affidabilità operativa. Ciononostante l'utilizzo è sempre legato a determinati pericoli.

⚠ AVVERTENZA

L'inosservanza delle istruzioni di queste istruzioni per il montaggio può causare lesioni gravi!

- Leggere attentamente le istruzioni per il montaggio e rispettarne i contenuti.

2.2 Emissioni

Il funzionamento con l'aria compressa del Pinze di presa di flusso SCGS genera emissioni acustiche.

⚠ AVVERTENZA

Emissioni di rumori a causa della fuoriuscita di aria compressa.

Danni all'udito!

- Indossare le cuffie antirumore.

⚠ AVVERTENZA

Aspirazione di sostanze, liquidi o materiale sfuso pericolosi

Danni alla salute o alle attrezzature!

- Non aspirare mai sostanze pericolose per la salute come polvere, fumi d'olio, vapori, aerosol o similari.
- Non aspirare mai gas o sostanze aggressive come ad es. acidi, vapori acidi, liscivi, biocidi, disinfettanti e detergenti.
- Non aspirare mai liquidi né materiale sfuso come ad es. i granulati.

2.3 Utilizzo conforme alle istruzioni

Il Pinze di presa di flusso SCGS dispone di generazione di vuoto integrata e, in connessione con le ventose, serve per afferrare e trasportare oggetti mediante il vuoto. È particolarmente indicata per tutte le applicazioni in cui è necessario un grande volume di aspirazione.

Come mezzi di evacuazione sono ammessi gas neutri. I gas neutri sono ad esempio aria, azoto e gas nobili (ad es. argon, xenon, neon). Per ulteriori informazioni vedere i *(> vedi cap. Dati tecnici)*.

Il prodotto deve essere utilizzato per applicazioni industriali.

Qualsiasi altro uso viene escluso dal costruttore ed è considerato non conforme.

2.4 Impiego non conforme alle prescrizioni

Schmalz non si assume alcuna responsabilità per i danni provocati da un utilizzo non conforme del prodotto. In particolare, le seguenti tipologie di utilizzo vengono considerate come non conformi:

- Impiego in aree soggette al pericolo di esplosione.
- Impiego in applicazioni medicali.
- Sollevare persone o animali.
- Evacuazione di oggetti a rischio di implosione.

2.5 Modifiche al prodotto

Schmalz non si assume alcuna responsabilità per le conseguenze derivanti dalle modifiche eseguite al di fuori del suo controllo:

1. il prodotto deve funzionare solo secondo il suo stato di consegna originario.
2. Utilizzare solo pezzi di ricambio originali di Schmalz.
3. Far funzionare il prodotto solo se è in condizioni d'uso perfette.

3 Descrizione del prodotto

3.1 Descrizione dell'impiego

Il Pinze di presa di flusso SCGS dispone di una generazione di vuoto integrata e serve per afferrare e movimentare componenti cedevoli o labili. Può essere impiegata universalmente per tutte le applicazioni in cui è necessario un grande volume di aspirazione. È particolarmente adatta per l'aspirazione di materiali molto porosi, come ad es. espansi, tessuto, carta, pellicole, materiali fibrosi compositi ecc.

Per il funzionamento di Pinze di presa di flusso SCGS, cioè per la generazione del vuoto e per soffiare, deve essere collegato un apposito interfaccia per l'aria compressa.

Il Pinze di presa di flusso SCGS non ha parti mobili perciò richiede poca manutenzione e non è soggetto ai guasti. La collocazione è a discrezione dell'utente. La funzione di scarico permette di depositare gli oggetti un modo attivo e preciso.

È disponibile un'ampia gamma di ventose.

3.2 Montaggio sulle pinze di presa di flusso

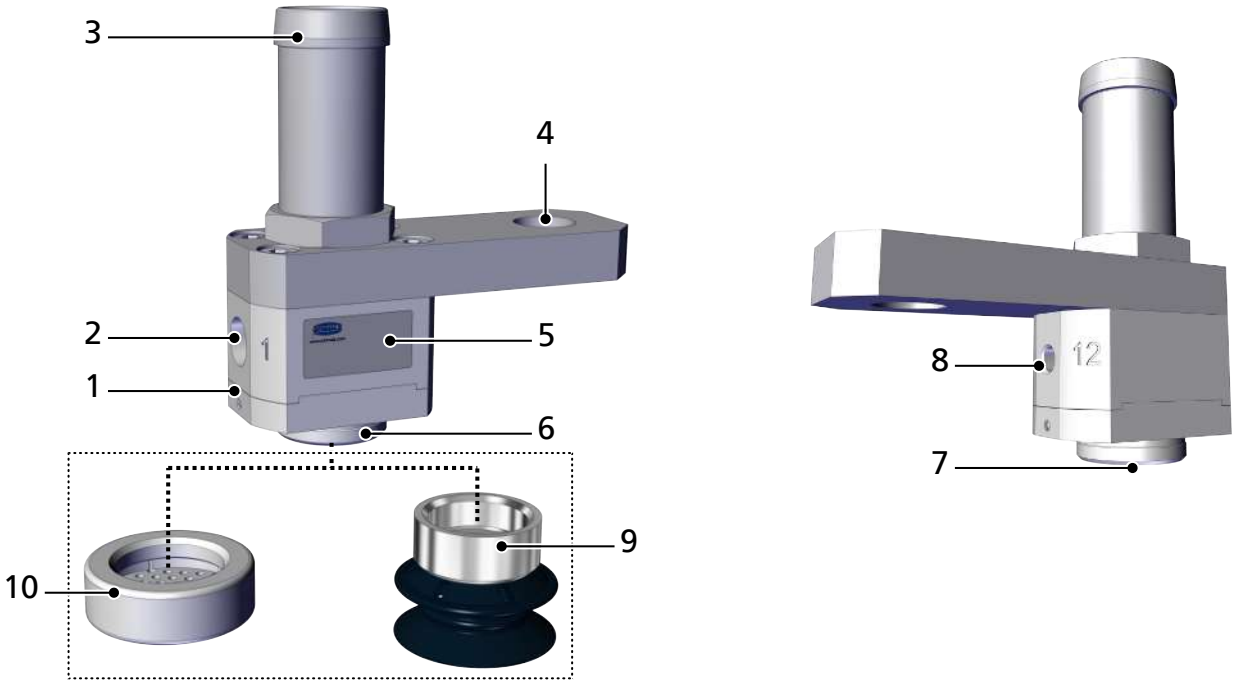

1	Corpo di base con generazione di vuoto integrata	2	Attacco aria compressa “aspirare” (1) G1/8“-IG
3	Attacco aria di scarico	4	Interfaccia meccanico G1/4“-IG
5	Etichetta	6	Interfaccia per ventosa/pinza di presa M20x1
7	Apertura per il vuoto	8	Attacco aria compressa “soffiare” (12) M5-IG
9	Opzionale: Ventosa	10	Opzionale: Superficie ventosa

4 Dati tecnici

4.1 Parametri generali

Parametri	Unità	SCGS 1xE100
Pressione di esercizio “aspirare”	bar	1,0 - 5,0
Pressione di esercizio "soffiare”	bar	1,0 - 5,0
Campo di temperatura	°C	+5 ... +75
Diametro interno tubo flessibile raccomandato Ø “aspirare”	mm	4
Diametro interno tubo flessibile raccomandato Ø “soffiare”	mm	4
Diametro dei tubi flessibili consigliato “aria di scarico”	mm	26/19
Massa	g	95
Mezzo di esercizio	È possibile impiegare solo aria compressa con sufficiente manutenzione (aria o gas neutro conformi a EN 983, filtrati 40 µm, oliati o non oliati).	

Caratteristica	Unità	Pressione di esercizio								
		1,0	1,5	2,0	2,5	3,0	3,5	4,0	4,5	5,0
Consumo d’aria [1]	l/min	60	77	90	108	120	137	158	178	200
Volume di aspirazione [1] [2]	l/min	270	352	405	456	508	553	588	620	650
Vuoto [1]	mbar	21	36	56	75	91	102	112	118	121

[1] Tolleranza +/-10% per tutti i valori indicati. Misurazioni senza l'impiego di tubi flessibili per l'aria di scarico!

[2] Più è lungo il flessibile collegato e minore sarà la portata in volume di aspirazione!

4.2 Dimensioni

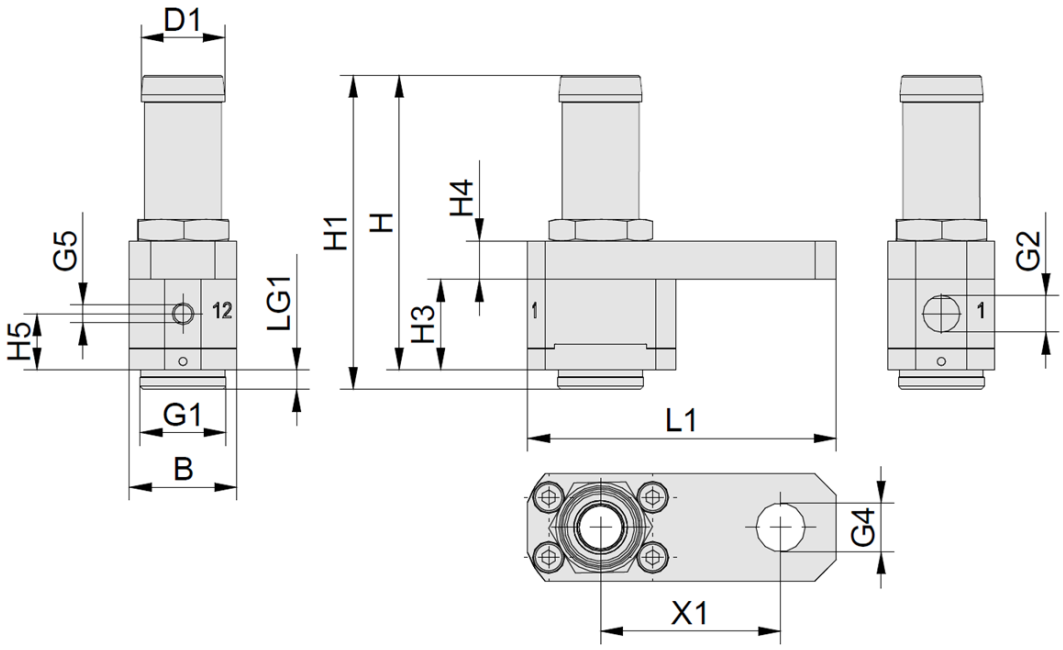

B	D1	G1	G2	G4	G5	H
25	19,5	M20x1-AG	G1/8"-IG	G1/4"-IG	M5-IG	68,6

H1	H3	H4	H5	L1	LG1	X1
73,1	21,1	9	13,1	72	3	42

5 Verifica della fornitura

La dotazione di fornitura è indicata nella conferma d'ordine. I pesi e le dimensioni solo elencati nelle bolle di consegna.

1. Accertarsi dell'integrità dell'intera spedizione sulla base delle bolle di consegna allegate.
2. Comunicare immediatamente allo spedizioniere e a J. Schmalz GmbH eventuali danni di trasporto dovuti a un imballaggio insufficiente.

6 Installazione

6.1 Indicazioni per l'installazione

⚠ PRUDENZA

Aria compressa o vuoto direttamente negli occhi

Pericolo d'infortunio grave agli occhi

- Munirsi di occhiali protettivi
- Non guardare mai le aperture dell'aria compressa
- Non guardare mai nelle aperture per il vuoto, per esempio nella ventosa

⚠ PRUDENZA

Emissione eccessiva di rumori a causa dell'installazione non corretta degli attacchi dell'aria compressa o del vuoto

Danni all'udito

- Correggere l'installazione
- Indossare le cuffie antirumore.

Per il montaggio seguire le seguenti istruzioni:

- Particelle di sporco o corpi estranei negli attacchi della ventosa o nelle tubazioni possono compromettere il corretto funzionamento della ventosa.
- Posare le tubazioni flessibili con il percorso più corto possibile.
- Se viene scelto un diametro interno troppo ridotto sul lato aria compressa, non viene alimentata sufficiente aria compressa. La pinza di presa in questo modo non raggiunge le sue prestazioni.
- La pinza di presa di flusso SCGS deve essere protetta dalle vibrazioni e dai colpi.
- Posare i tubi flessibili evitando pieghe e schiacciamenti.
- Sulla pinza di presa sono riportati i simboli e le definizioni degli attacchi. Questi devono essere rispettati.

6.2 Fissaggio meccanico

Utilizzare soltanto i collegamenti, i fori e i metodi di fissaggio previsti dal costruttore.

La posizione di montaggio della pinza di presa di flusso è a discrezione dell'utente.

La pinza di presa di flusso SCGS viene adattata al sistema di movimentazione per mezzo della filettatura integrata nel supporto.

1. Per il fissaggio meccanico della pinza SCGS bisogna utilizzare la filettatura interna G4 da G¼".

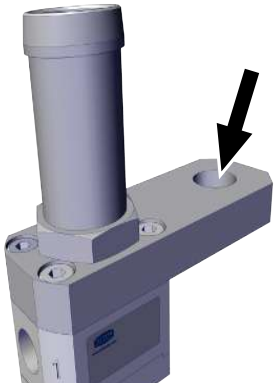

2. Per il fissaggio delle superfici delle ventose, delle ventose o delle pinze di presa personalizzate, bisogna utilizzare l'interfaccia (6) con la filettatura esterna da M20x1.

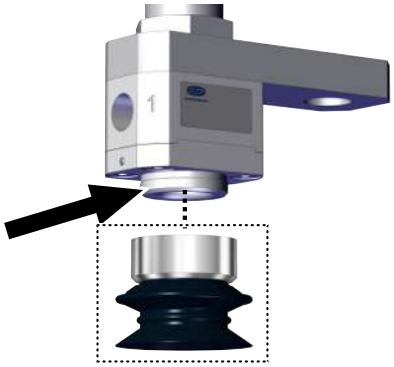

6.3 Collegamento dell'aria compressa

L'attacco per l'aria compressa (ingresso) per l'alimentazione della generazione di vuoto integrata è contrassegnata con il numero 1, come indicato nella seguente figura.

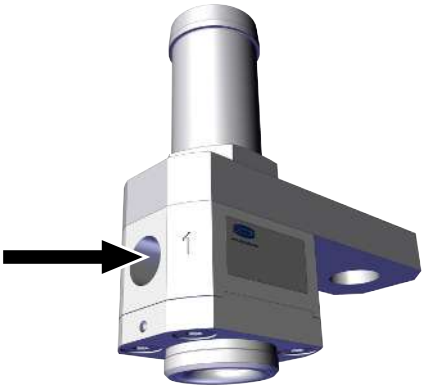

- L'aria compressa per la funzione "aspirare" deve essere collegata attraverso la filettatura contrassegnata con il numero 1 da G1/8".

L’attacco per l’aria compressa (ingresso) per la funzione soffiare è contrassegnata con il numero 12, come indicato nella seguente figura.

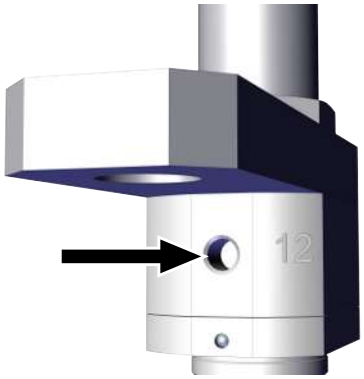

- L’aria compressa per la funzione “soffiare” deve essere collegata attraverso la filettatura contrassegnata con il numero 12 da M5.

7 Comando

Diagramma di flusso

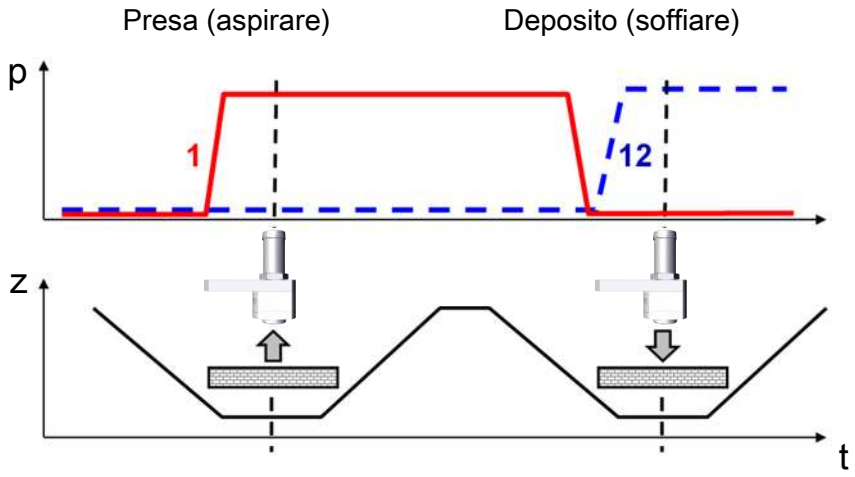

Mediante il comando del collegamento dell’aria compressa “aspirare” (1) viene generato il vuoto. L’oggetto da movimentare può quindi essere afferrato e trasportato.

Per deporre rapidamente l’oggetto, viene comandato il collegamento dell’aria compressa “soffiare” (12). Nel collegamento “aspirare” (1) non deve esserci aria compressa.

8 Pulizia della pinza di presa di flusso

1. Per la pulizia non utilizzare detergenti aggressivi come per esempio l’alcool industriale, la benzina o diluenti. Utilizzare solo un detergente con pH 7-12.
2. Pulire la sporcizia esterna con un panno morbido e liscivia di sapone a max. 60°C. Fare attenzione che il silenziatore non venga lavato con una quantità eccessiva di liscivia di sapone.

9 Pezzi di ricambio e parti soggette ad usura

I lavori di manutenzione devono essere eseguiti solo da personale specializzato.

Nell'elenco seguente sono indicati i principali pezzi di ricambio.

Tipo	Denominazione	N. articolo
FLSA 20 NBR-AS-55	Aspiratore piatto (tondo)	10.01.06.03934
FLSA 30 NBR-AS-55	Aspiratore piatto (tondo)	10.01.06.03935
FLSA 20 NBR-ESD-55	Aspiratore piatto (tondo)	10.01.06.04220
FLSA 30 NBR-ESD-55	Aspiratore piatto (tondo)	10.01.06.04214
FLSA 40 NBR-ESD-55	Aspiratore piatto (tondo)	10.01.06.04390
FLSA 50 NBR-ESD-55	Aspiratore piatto (tondo)	10.01.06.04388
FLSA 20 SI-HD	Aspiratore piatto (tondo)	10.01.06.03888
FLSA 30 SI-HD	Aspiratore piatto (tondo)	10.01.06.03746
FLSA 40 SI-HD	Aspiratore piatto (tondo)	10.01.06.03886
FLSA 50 SI-HD	Aspiratore piatto (tondo)	10.01.06.03467
SAUG-FL SCGS 30 POM	Superficie di aspirazione POM Ø 30 mm	10.01.30.00894

10 Accessori

Nell'elenco seguente sono indicati i principali accessori.

Tipo	Denominazione	N. articolo
SAUG-FL SCGS 30 POM	Superficie ventosa	10.01.30.00894
SAUG-SCGS 20 NBR-AS-55	Ventose piatte (tonde)	10.01.30.00898
SAUG-SCGS 30 NBR-AS-55	Ventose piatte (tonde)	10.01.30.00899
SAUG-SCGS 20 NBR-ESD-55	Ventose piatte (tonde)	10.01.30.00802
SAUG-SCGS 30 NBR-ESD-55	Ventose piatte (tonde)	10.01.30.00876
SAUG-SCGS 40 NBR-ESD-55	Ventose piatte (tonde)	10.01.30.00914
SAUG-SCGS 50 NBR-ESD-55	Ventose piatte (tonde)	10.01.30.00915
SAUG-SCGS 20 SI-HD	Ventose piatte (tonde)	10.01.30.00916
SAUG-SCGS 30 SI-HD	Ventose piatte (tonde)	10.01.30.00917
SAUG-SCGS 40 SI-HD	Ventose piatte (tonde)	10.01.30.00918
SAUG-SCGS 50 SI-HD	Ventose piatte (tonde)	10.01.30.00919
STV-W G1/8-AG 6 [1)]	Raccordo a innesto angolare, orientabile	10.08.02.00288
STV-W M5-AG 6 [2)]	Raccordo a innesto angolare, orientabile	10.08.02.00296
VSL 26-19 PVC-G	Tubo flessibile per vuoto	10.07.09.00007

[1)] Attacco per l'aria compressa "aspirare"

[2)] Attacco per l'aria compressa "soffiare"

11 Garanzia

Per il presente sistema concediamo una garanzia secondo quanto stabilito nelle nostre condizioni generali di vendita e di fornitura. Lo stesso vale per i pezzi di ricambio, purché si tratti di ricambi originali forniti da noi.

Dalla garanzia sono escluse tutte le parti soggette ad usura.

12 Smaltimento del prodotto

- Separare tutti i componenti in base alle disposizioni di legge nazionali per lo smaltimento.

Per uno smaltimento a regola d'arte rivolgersi alle aziende addette al trattamento di merci industriali, segnalando di osservare le norme per il trattamento di rifiuti e ambientali attualmente in vigore. Schmalz vi aiuta nella ricerca di un azienda di smaltimento adatta.