J. Schmalz GmbH
Aacher Straße 29
D - 72293 Glatten
Tel +49 +7443 / 2403 - 0
Fax +49 +7443 / 2403 - 259
http://www.schmalz.com
e-mail: schmalz@schmalz.de

Ersatzteilliste
Spare parts list
Liste de pièces de rechange

Listino pezzi di ricambio
Lista de piezas de recambio
Lista de peças sobresselentes
Reserveonderdelenlijst
Atsarginių dalių sąrašas
Varuosad nimekirja
Rezerves daļu saraksts
Κατάλογος ανταλλακτικών
スペアパーツリスト
예비 부품 목록

Reservedelsliste
Reservdelslista
Varaosaluettelo
Reservedelsliste
Wykaz części zamiennych
Tartalékalkatrész lista
Seznam náhradních dílů
Seznam nadomestnih delov
Zoznam náhradných dielov
Rezervni dijelovi popis
Списък на резервните части
Перечень запасных частей
备用零件目录

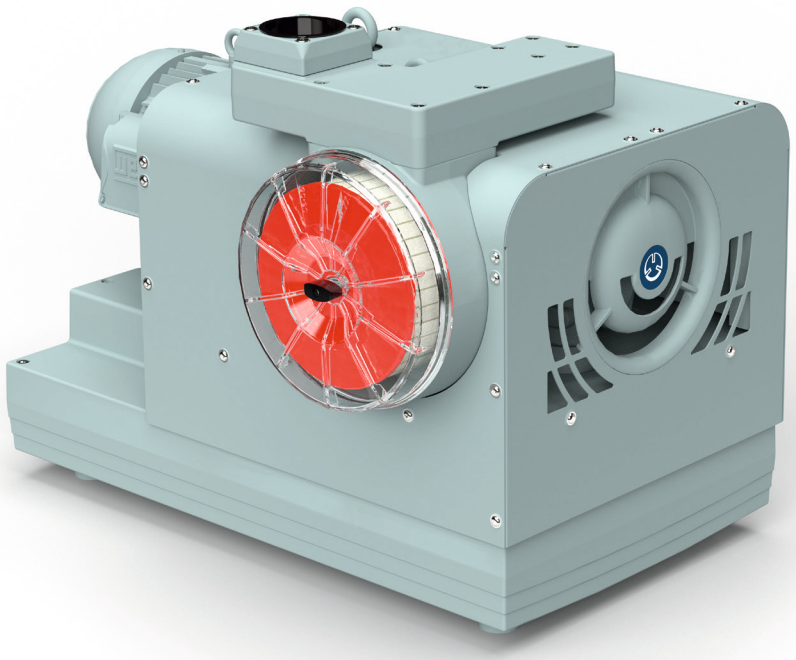

J. Schmalz GmbH
Aacher Straße 29
D - 72293 Glatten
Tel +49 +7443 / 2403 - 0
Fax +49 +7443 / 2403 - 259
http://www.schmalz.com
e-mail: schmalz@schmalz.de

2 Ersatzteile / Spare parts / Pièces de rechange

EVE-KL-100-(FU)

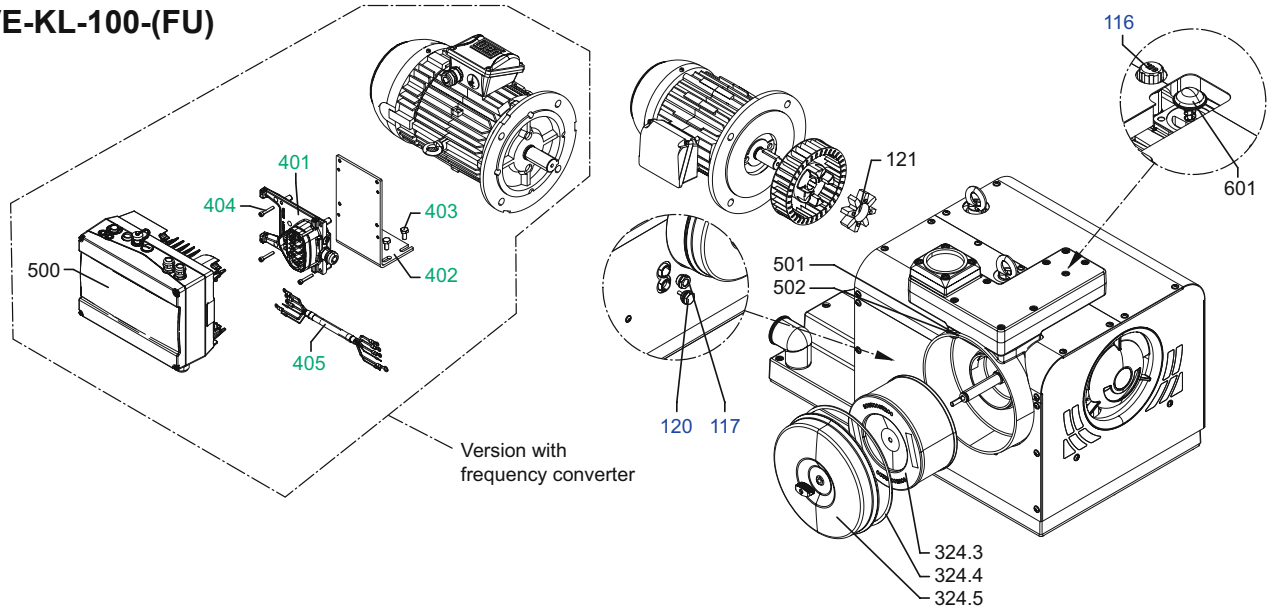

EVE-KL-150-(FU)

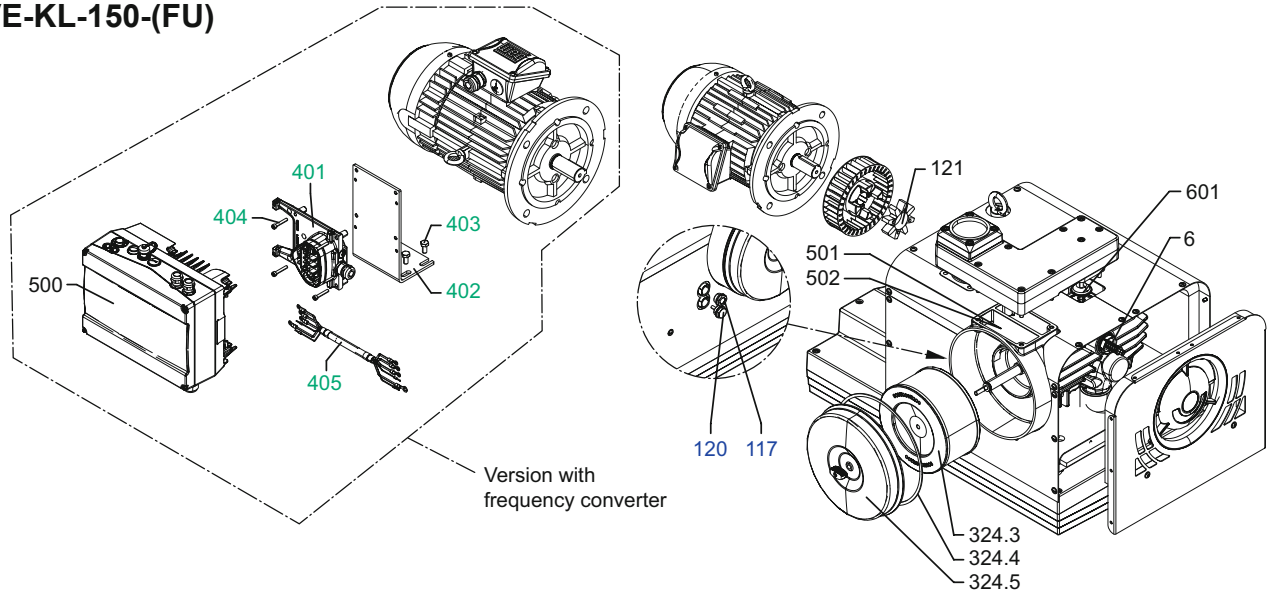

EVE-KL-300-(FU)

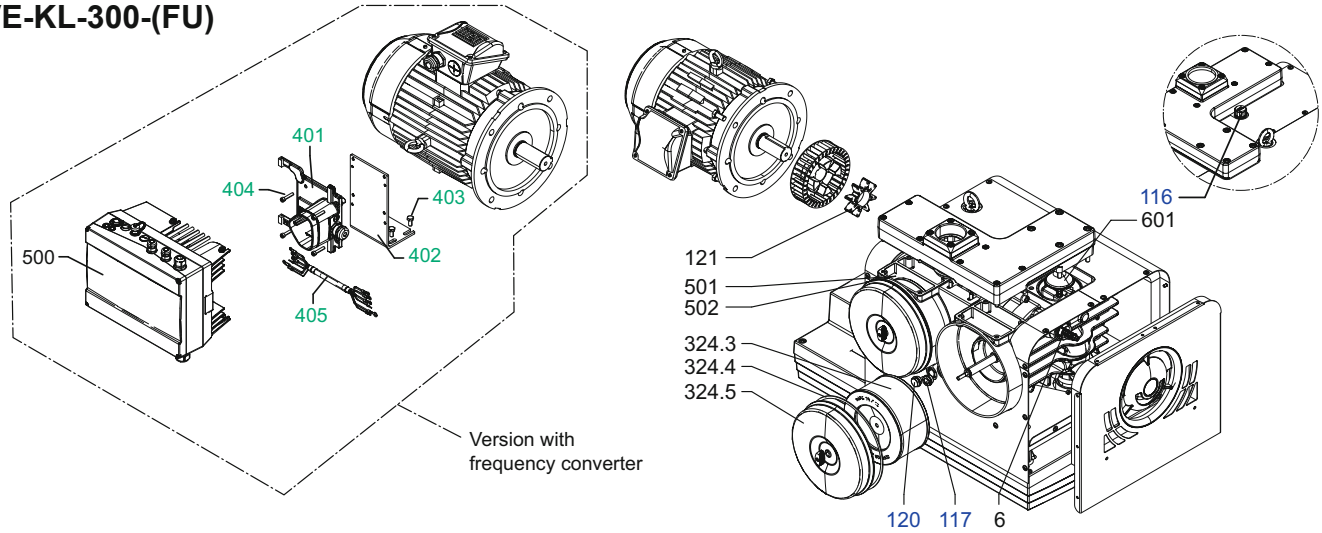

J. Schmalz GmbH
Aacher Straße 29
D - 72293 Glatten
Tel +49 +7443 / 2403 - 0
Fax +49 +7443 / 2403 - 259
http://www.schmalz.com
e-mail: schmalz@schmalz.de

Pos.	Ident No.	Beschreibung	Description	Designation
K1	566100 65200	Ölschauglassatz	Oilsight glass kit	Ensemble de voyant d'huile
K2 [1) 2)]	596302 76115	Adapter-Baugruppe	Adapter assembly	Ensemble adaptateur
K2 [3)]	596302 52915	Adapter-Baugruppe	Adapter assembly	Ensemble adaptateur
6 [2)]	733703 99580	Sicherheitsventil	Relief valve	Soupape de sécurité
6 [3)]	733702 99580	Sicherheitsventil	Relief valve	Soupape de sécurité
116	K1	Schraubdeckel	Screw cap	Couvercle à vis
117	K1	Ölschauglas	Oil sight glass	Jauge d'huile
120	K1	ÖlAblassschraube	Oil drain plug	Bouchon de vidange d'huile
121 [1) 2)]	902210 00000	Kupplungsscheibe	Coupling disc	Disque d'accouplement
121 [3)]	902212 00000	Kupplungsscheibe	Coupling disc	Disque d'accouplement
324.3	10.03.01.00701	Filter (Papier)	Filter (paper)	Filtre (Papier)
324.3	10.03.01.00702	Filter (Polyester)	Filter (polyester)	Filtre (Polyester)
324.4	008900 65200	Dichtung	Gasket	Joint
324.5	040200 65200	Filterdeckel	Filter cover	Couvercle de filtre
401	K2	Adapterplatte	Adapter plate	Plaque d'adaptation
402	K2	Winkelblech	Angular sheet	Tôle angulaire
403	K2	Sechskantschraube - M8x16	Hex head screw - M8x16	Vis hexagonale - M8x16
404	K2	Innensechskantschraube - M5x30	Socket head screw - M5x30	Vis Allen - M5x30
405	K2	Anschlusskabel	Connection cable	Câble de raccordement
500 [1)]	500401 65100	Frequenzumrichter-Baugruppe	Frequency converter assembly	Ensemble convertisseur de fréquence
500 [2)]	504001 65200	Frequenzumrichter-Baugruppe	Frequency converter assembly	Ensemble convertisseur de fréquence
500 [3)]	507501 65300	Frequenzumrichter-Baugruppe	Frequency converter assembly	Ensemble convertisseur de fréquence
501	769302 42090	Messumformer 0-1 bar	Measurement converter 0-1 bar	Convertisseur de mesure 0-1 bar
502	7420132 0300	Sensoranschlusskabel	Sensor connection cable	Câble de connexion du capteur
601 [1) 2)]	537500 65200	Rückschlagventil, komplett	Non return valve, complete	Soupape de retenue, complet
601 [3)]	537500 65300	Rückschlagventil, komplett	Non return valve, complete	Soupape de retenue, complet
	27.02.01.00078	Ölgebinde 1 Liter	Oil canister 1 Liter	Conteneur d'huile 1 Litre
1)	EVE-KL-100			
2)	EVE-KL-150			
3)	EVE-KL-300			