J. Schmalz GmbH
Johannes-Schmalz-Str. 1
D - 72293 Glatten
Tel +49 +7443 / 2403 - 0
Fax +49 +7443 / 2403 - 259
http://www.schmalz.com
e-mail: schmalz@schmalz.de

Ersatzteilliste
Spare parts list
Liste de pièces de rechange

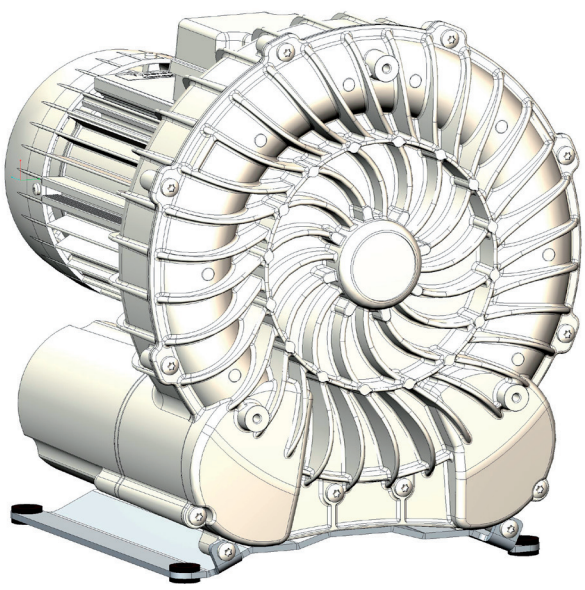

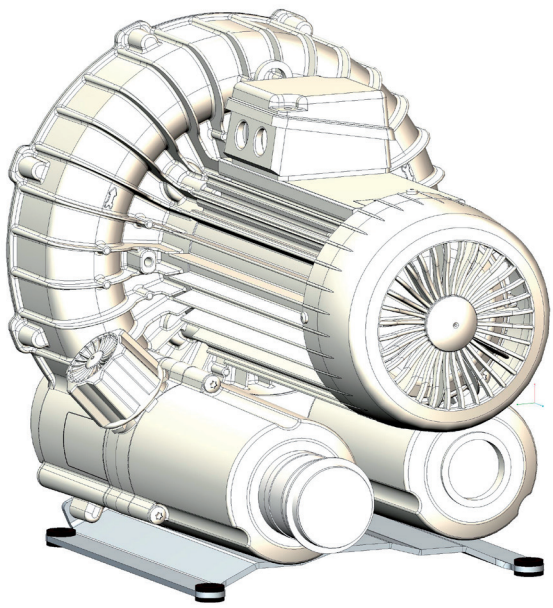

J. Schmalz GmbH
Johannes-Schmalz-Str. 1
D - 72293 Glatten
Tel +49 +7443 / 2403 - 0
Fax +49 +7443 / 2403 - 259
http://www.schmalz.com
e-mail: schmalz@schmalz.de

2 Ersatzteile / Spare parts / Pièces de rechange

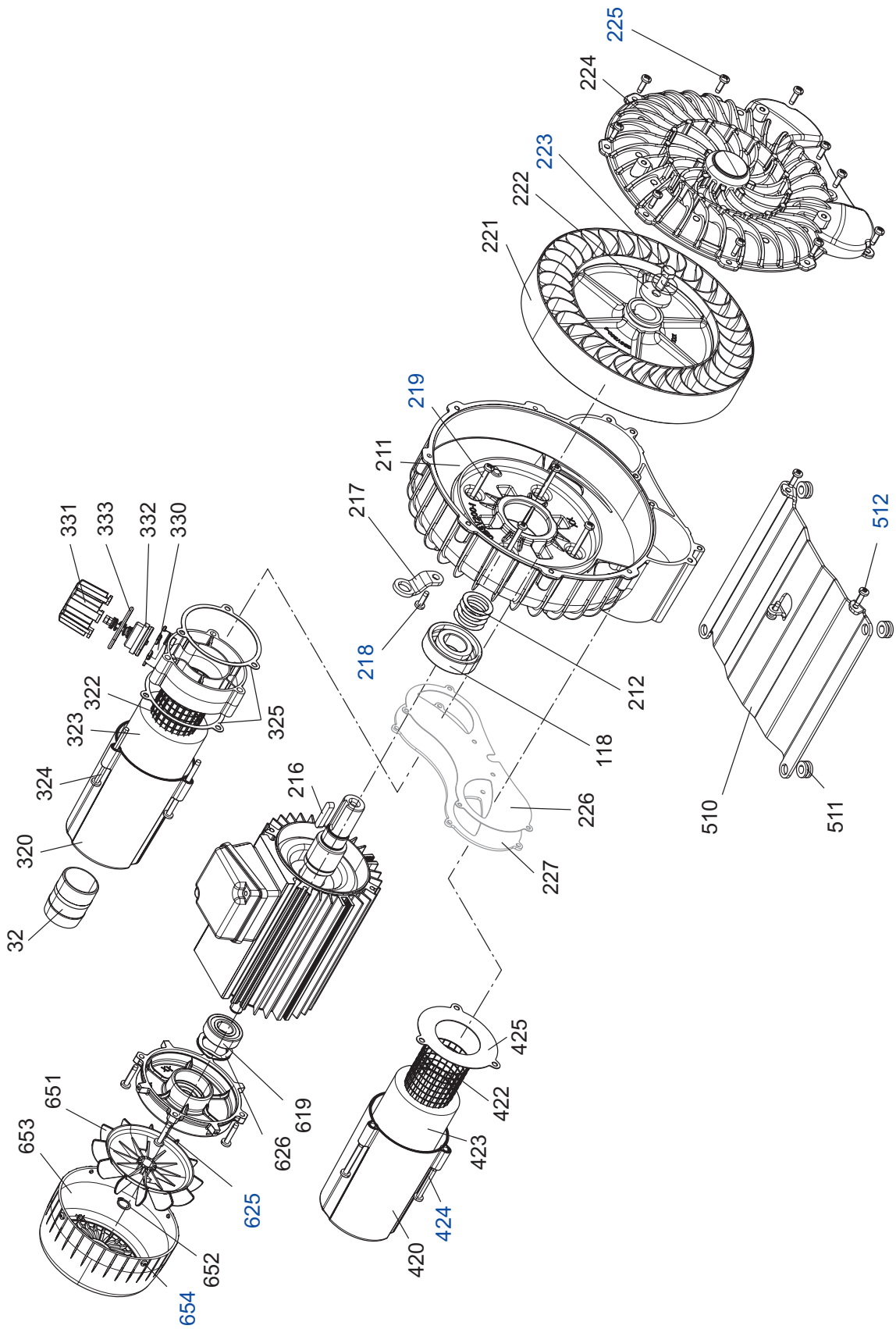

J. Schmalz GmbH
Johannes-Schmalz-Str. 1
D - 72293 Glatten
Tel +49 +7443 / 2403 - 0
Fax +49 +7443 / 2403 - 259
http://www.schmalz.com
e-mail: schmalz@schmalz.de

Pos	Beschreibung	Description	Designation
1	MOTOR (EU/JAP/US)	MOTOR (EU/JAP/US)	MOTEUR (EU/JAP/US)
32	SCHLAUCHSTUTZEN	HOSE CONNECTOR	CONNEXION TUYAU
118	WÄLZLAGER	BALL BEARING	ROULEMENT A BILLES
211	GEHÄUSE	PUMP BODY	CORP DE POMPE
212	DISTANZSCHEIBENSATZ	SET OF SPACERS	ENSEMBLE D'ESPACEURS
216	PASSFEDER	KEY	CLAVETTE
217	TRANSPORTVORRICHTUNG	TRANSPORT DEVICE	DISPOSITIF DE TRANSPORT
218	SCHRAUBE	SCREW	VIS
219	SCHRAUBE	SCREW	VIS
221	LAUFRAD	IMPELLER	ROUE
222	UNTERLEGSCHEIBE	WASHER	RONDELLE
223	WELLENENDSCHRAUBE	SCREW	VIS L
224	GEHÄUSEDECKEL	HOUSING LID	COUVERCLE
225	SCHRAUBE	SCREW	VIS
226	DICHTUNG	GASKET	JOINT
227	ZWISCHENFLANSCH	INTERMEDIATE FLANGE	BRIDE INTERMÉDIAIRE
320	SCHALLDAEMPFERGEHÄUSE	SILENCER HOUSING	CORPS DE LA SILENCIEUX
322	SIEBROHR	STRAINER TUBE	GRILLE POUR SILENCIEUX
323	DÄMPFERMATTE	SILENCER SPONGE	MOUSSE POUR SILENCIEUX
324	SCHRAUBE	SCREW	VIS
325	DICHTUNG	GASKET	JOINT
330	ANSCHLUSSSTÜCK	FITTING	RACCORD
331	VENTILDECKEL	VALVE COVER	COUVERCLE DE SOUPAPE
332	ABBLASEVENTIL	BLOW-OFF VALVE	SOUPAPE D'ÉCHAPPEMENT
333	O-RING	O-RING SEAL	JOINT TORIQUE
420	SCHALLDAEMPFERGEHÄUSE	SILENCER HOUSING	CORPS DE LA SILENCIEUX
422	SIEBROHR	STRAINER TUBE	GRILLE POUR SILENCIEUX
423	DÄMPFERMATTE	SILENCER SPONGE	MOUSSE POUR SILENCIEUX
424	SCHRAUBE	SCREW	VIS
425	DICHTUNG	GASKET	JOINT
510	FUSS	FOOT	PIED
511	GUMMIFORMTEIL	RUBBER BUSHING	PROTECTION EN CAOUTCH.
512	SCHRAUBE	SCREW	VIS
619	WÄLZLAGER	BALL BEARING	ROULEMENT A BILLES
625	SCHRAUBE	SCREW	VIS
626	WELLENFEDER	SHAFT SPRING	ANNEAU RESSORT
651	MOTOR-VENTILATOR	MOTOR FAN	VENTILATEUR DU MOTEUR
652	SEEGERRING	SEEGER CIRCLIP	FREIN D'AXES SEEGER
653	HAUBE	COVER	CAPOT
654	SCHRAUBE	SCREW	VIS
K1	**SCHRAUBENSATZ**	**SCREW KIT**	**KIT DE VISSERIE**

J. Schmalz GmbH
Johannes-Schmalz-Str. 1
D - 72293 Glatten
Tel +49 +7443 / 2403 - 0
Fax +49 +7443 / 2403 - 259
http://www.schmalz.com
e-mail: schmalz@schmalz.de

Pos	SB 90-330-1,50	SB 110-350-1,80	SB 130-125-0,75	SB 160-115-0,90
1	42089201602000GZ (EU)	42189207602000GZ (US)	41689201602000GZ (EU)	41789207602000GZ (US)
1	42089285602000GZ (JAP)		41689285602000GZ (JAP)	
32	93920006000	93920006000	03920045000	03920045000
118	90661660000	90661660000	90661660000	90661660000
211	00010160200	00010160200	00010060100	00010060100
212	51140060100	51140060100	51140060100	51140060100
216	94773600000	94773600000	94773600000	94773600000
217	02510060300	02510060300	94650500000	94650500000
218	K1	K1	K1	K1
219	K1	K1	K1	K1
221	00060060200	00060060200	90180500000	90180500000
222	96061200000	96061200000	00020060100	00020060100
223	K1	K1	94650800000	94650800000
224	00020060200	00020060200	00020060100	00020060100
225	K1	K1	K1	K1
226	90750060200	90750060200	-	-
227	00360060200	00360060200	-	-
320	00740160200	00740160200	00740060100	00740060100
322	90760080000	90760080000	90760200000	90760200000
323	90770650000	90770650000	90770660000	90770660000
324	94651100000	94651100000	94651100000	94651100000
325	90750260200	90750260200	90750260100	90750260100
330	01660260200	01660260200	01660260100	01660260100
331	04020260200	04020260200	04020260200	04020260200
332	72750599597	72750599597	72750599597	72750599597
333	91311740000	91311740000	91311740000	91311740000
420	00740060200	00740060200	00740060100	00740060100
422	90760080000	90760080000	90760200000	90760200000
423	90770650000	90770650000	90770660000	90770660000
424	K1	K1	K1	K1
425	90750160200	90750160200	90750160100	90750160100
510	01510060200	01510060200	01510060200	01510060200
511	95193100000	95193100000	95193100000	95193100000
512	94650800000	94650800000	94650800000	94650800000
619	90661670000	90661670000	90661670000	90661670000
625	K1	K1	K1	K1
626	91719200000	91719200000	91719200000	91719200000
651	00230160200 (EU) 00231160200 (JAP)	00231160200	00231160200	00231160200
652	94810100000	94810100000	94810100000	94810100000
653	96070060200	96070060200	96070060200	96070060200
654	K1	K1	K1	K1
K1	**56690060200**	**56690060200**	**56690060200**	**56690060200**

J. Schmalz GmbH
Johannes-Schmalz-Str. 1
D - 72293 Glatten
Tel +49 +7443 / 2403 - 0
Fax +49 +7443 / 2403 - 259
http://www.schmalz.com
e-mail: schmalz@schmalz.de

Pos	SB 180-215-1,50	SB 230-230-1,80		
1	42089201602000GZ (EU)	42189207602000GZ (US)		
1	42089285602000GZ (JAP)			
32	93920006000	93920006000		
118	90661660000	90661660000		
211	00010060200	00010060200		
212	51140060100	51140060100		
216	94773600000	94773600000		
217	02510060300	02510060300		
218	K1	K1		
219	K1	K1		
221	00060060200	00060060200		
222	96061200000	96061200000		
223	K1	K1		
224	00020060200	00020060200		
225	K1	K1		
226	-	-		
227	-	-		
320	00740160200	00740160200		
322	90760080000	90760080000		
323	90770650000	90770650000		
324	94651100000	94651100000		
325	90750260200	90750260200		
330	01660260200	01660260200		
331	04020260200	04020260200		
332	72750599597	72750599597		
333	91311740000	91311740000		
420	00740060200	00740060200		
422	90760080000	90760080000		
423	90770650000	90770650000		
424	S1	S1		
425	90750160200	90750160200		
510	01510060200	01510060200		
511	95193100000	95193100000		
512	94650800000	94650800000		
619	90661670000	90661670000		
625	K1	K1		
626	91719200000	91719200000		
651	00230160200 (EU) 00231160200 (JAP)	00231160200		
652	94810100000	94810100000		
653	96070060200	96070060200		
654	K1	K1		
K1	**56690060200**	**56690060200**		