PXT用真空パッド・真空部品接続コネクタ

真空パッドやスプリングプランジャーなどを容易に取付可能な接続部品

UNIVERSAL

PXT用真空パッド・真空部品接続コネクタ

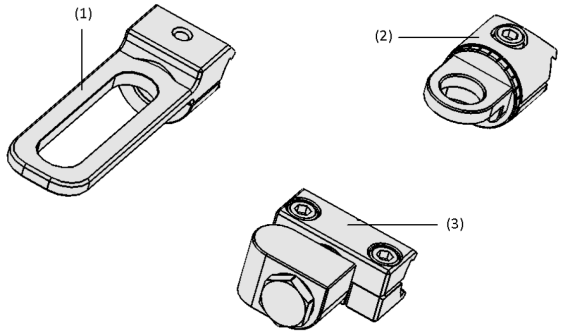

システムデザイン PXT用真空パッド・真空部品接続コネクタ

モジュール式グリッパーシステム PXTを使用したガラスの搬送

業界特有のアプリケーションへの適合性

アプリケーション

- ワークに合わせて真空機器の取付位置を素早く調整可能なホルダー
- 任意の角度で真空機器を取り付けることができるため、複雑なワーク形状にも対応可能
- シュマルツ製の様々な真空パッド・真空部品を取り付け可能
- アルミフレームへの取付が容易 ※下記コンフィギュレータで表示される価格は参考価格です。ご購入の際には正式見積もりをご依頼ください。

デザイン

- (1) 真空パッドの取付位置の調整が容易なホルダー
- (2) 任意の角度で真空機器を取付可能なホルダー
- (3) 任意の角度で真空機器を取付可能なホルダー (エアマニホールド対応タイプ)

製品特徴

- エアマニホールド対応タイプをラインアップし、ホースレスでロボットハンドを構成可能
- わずかな工具でアルミフレームへの取付が可能なため、ロボットハンドを迅速かつ容易に構成可能
- 任意の角度で真空パッドを取り付けられるため、複雑な形状のワークにも対応可能

© J. Schmalz GmbH / 技術的な変更がある場合がございます / 上で生成された 01.05.2024

シュマルツに連絡してください。 Schmalz K.K / 〒224-0027 横浜市都筑区大棚町3001-7/ +81 45 565-5150 / schmalz@schmalz.co.jp

PXT用真空パッド・真空部品接続コネクタ

真空パッドやスプリングプランジャーなどを容易に取付可能な接続部品

発注データ PXT用真空パッド・真空部品接続コネクタ

型式	製品コード
SAUG-ANB PXT D30-I SH	10.01.49.00036
SAUG-ANB PXT D30-I ROT	10.01.49.00039
SAUG-ANB G1/4-IG 42	10.01.49.00045
SAUG-ANB PXT D30-I ROT IV	10.01.49.00046
HTR-D30-I M16x1-IG FSTE PXT	10.01.49.00038

型式	製品コード
BUCHSE 8.1x20.5	10.01.49.00044
ZUB BOHR-BUCHS FSTImc 8	10.01.49.00057
SVS-STV-GE 8 M16x1-AG G1/4-IG	10.08.02.00500

シュマルツに連絡してください。 Schmalz K.K / 〒224-0027 横浜市都筑区大棚町3001-7/ +81 45 565-5150 / schmalz@schmalz.co.jp

PXT用真空パッド・真空部品接続コネクタ

真空パッドやスプリングプランジャーなどを容易に取付可能な接続部品

デザインデータ PXT用真空パッド・真空部品接続コネクタ

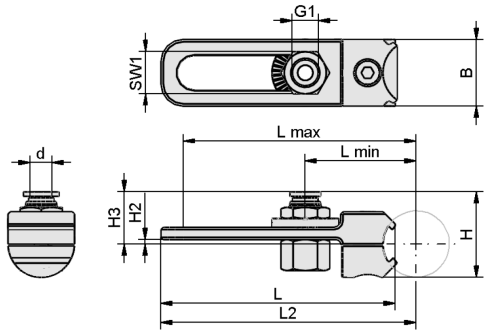

10.01.49.00036 SAUG-ANB PXT D30-I

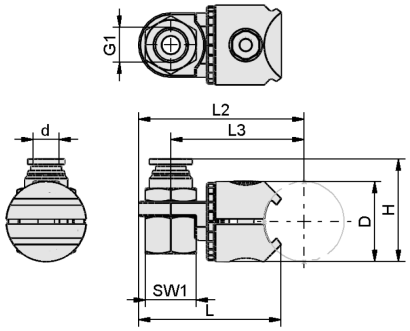

10.01.49.00039 SAUG-ANB PXT D30-I

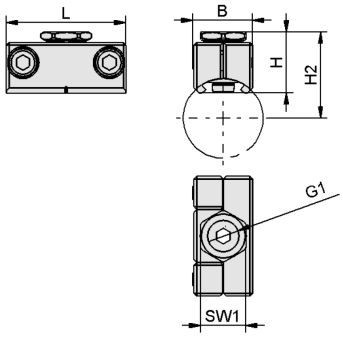

10.01.49.00045 SAUG-ANB G1/4-IG 22.7

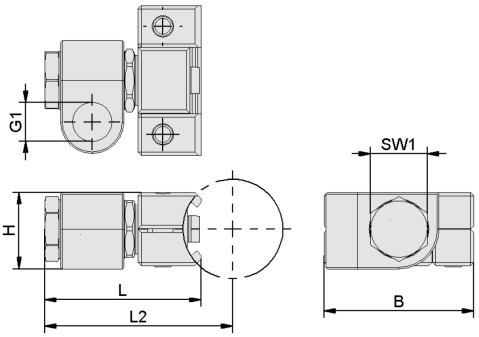

10.01.49.00046 SAUG-ANB PXT D30-I

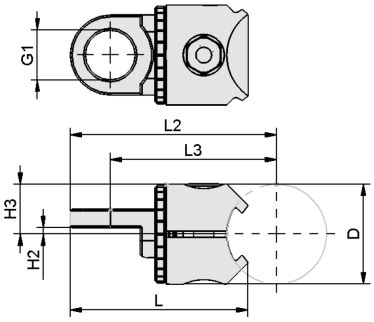

10.01.49.00038 HTR-D30-I M16x1-IG FSTE PXT

シュマルツに連絡してください。 Schmalz K.K / 〒224-0027 横浜市都筑区大棚町3001-7/ +81 45 565-5150 / schmalz@schmalz.co.jp

PXT用真空パッド・真空部品接続コネクタ

真空パッドやスプリングプランジャーなどを容易に取付可能な接続部品

デザインデータ PXT用真空パッド・真空部品接続コネクタ

型式	B [mm]	d [mm]	ネジ G1	H [mm]	H2 [mm]	H3 [mm]	L [mm]	L2 [mm]	L3 [mm]	L（最小）[mm]	L（最大）[mm]	SW1
SAUG-ANB PXT D30-I SH	30.0	8	G1/4-F	38.5	2.0	23.5	104.5	115.0	-	50	100	19
SAUG-ANB PXT D30-I ROT	-	8	G1/4-F	38.5	-	-	53.4	62.0	50	-	-	19
SAUG-ANB G1/4-IG 42	22.4	-	G1/4-F	20.0	29.5	-	42.0	-	-	-	-	-
SAUG-ANB PXT D30-I ROT IV	42.0	-	G1/4-F	23.0	-	-	43.9	53.4	-	-	-	17
HTR-D30-I M16x1-IG FSTE PXT	-	-	M16×1-F	-	2.0	15.0	53.4	62.0	50	-	-	-

マルチメディアによる製品紹介

メディア	リンク
製品紹介映像	https://vimeo.com/547939483

シュマルツに連絡してください。 Schmalz K.K / 〒224-0027 横浜市都筑区大棚町3001-7/ +81 45 565-5150 / schmalz@schmalz.co.jp