PXT用接続クランプ

アルミフレーム同士を容易に接続可能なクランプ

UNIVERSAL

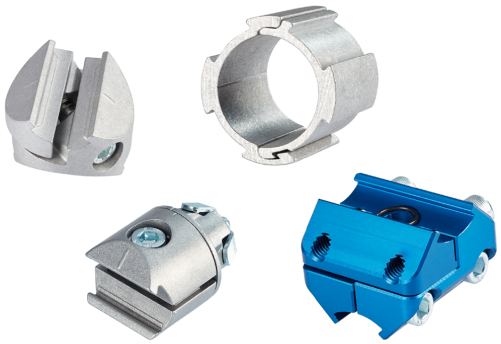

PXT用接続クランプ

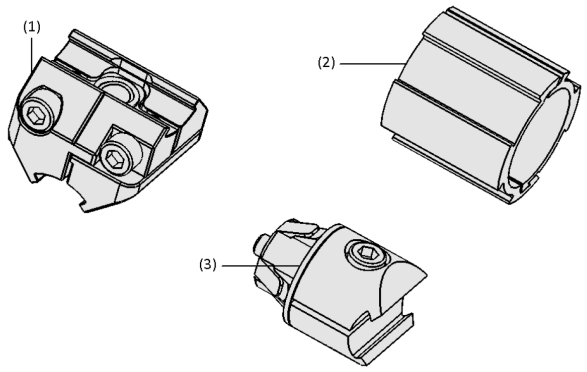

システムデザイン PXT用接続クランプ

モジュール式グリッパーシステム PXTを使用したガラスの搬送

業界特有のアプリケーションへの適合性

アプリケーション

- アルミフレーム同士を直交で接続し、ハンド構成を拡張可能なクランプ
- エアマニホールド対応タイプをラインアップし、アルミフレームを真空回路として使用することでホースレスなロボットハンドを構成することが可能
- 3Dコネクタにより任意の角度でアルミフレームやホルダーを接続できるため、複雑な形状のワークにも対応したハンドを構成可能
- 幅広い自動搬送アプリケーションに対応 ※下記コンフィギュレータで表示される価格は参考価格です。ご購入の際には正式見積もりをご依頼ください。

デザイン

- (1) コネクタ: 直交クランプ (エアマニホールド対応)
- (2) 任意の角度でアルミフレームや各種コネクタを接続可能な3Dコネクタ
- (3) 直交クランプ (アルミフレーム側面用)

製品特徴

- エアマニホールド対応タイプをラインアップし、アルミフレームを真空回路として使用することで、ホースの配管の手間を削減
- シンプルな構成部品で迅速かつ容易に組立が可能
- 任意の角度でアルミフレームやホルダーを接続可能な3Dコネクタにより、複雑な形状のワークにも対応したハンドを構成可能

© J. Schmalz GmbH / 技術的な変更がある場合がございます / 上で生成された 30.04.2024

シュマルツに連絡してください。 Schmalz K.K / 〒224-0027 横浜市都筑区大棚町3001-7/ +81 45 565-5150 / schmalz@schmalz.co.jp

PXT用接続クランプ

アルミフレーム同士を容易に接続可能なクランプ

発注データ PXT用接続クランプ

型式	製品コード
HTR-D30-I FL PXT	25.09.06.00120
HTR-D30-I M6-IG D PXT	25.09.06.00131
HTR-KRZ PXT D30-I D30-I	25.09.06.00123
HTR-KRZ PXT D30-I D30-I IV	10.01.49.00034

型式	製品コード
VBR-PR 38x30x24 P	25.09.06.00121
VBR-PR D30-I D30-I	10.01.49.00047

型式	製品コード
ROHR-SCHEL 30-30 AL	25.09.06.00122

テクニカルデータ PXT用接続クランプ

型式	デザイン	本体質量 [g]
HTR-D30-I FL PXT	平坦	-
HTR-D30-I M6-IG D PXT	ダブルブロック	72
HTR-KRZ PXT D30-I D30-I	-	66
HTR-KRZ PXT D30-I D30-I IV	内部バキュームガイド	98

型式	材質	本体質量 [g]
VBR-PR 38x30x24 P	アルミニウム	53
VBR-PR D30-I D30-I	-	59

型式	材質	本体質量 [g]
ROHR-SCHEL 30-30 AL	アルミニウム	37

シュマルツに連絡してください。 Schmalz K.K / 〒224-0027 横浜市都筑区大棚町3001-7/ +81 45 565-5150 / schmalz@schmalz.co.jp

PXT用接続クランプ

アルミフレーム同士を容易に接続可能なクランプ

デザインデータ PXT用接続クランプ

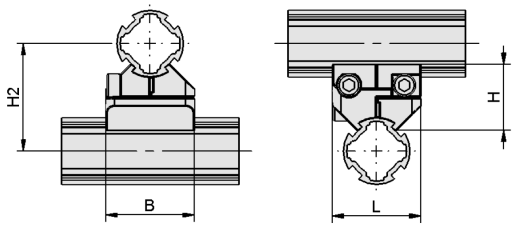

10.01.49.00034 HTR-KRZ PXT D30-I D30-I IV

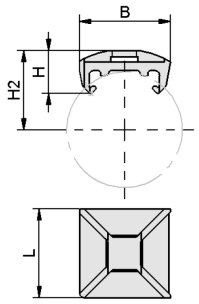

25.09.06.00120 HTR-D30-I FL PXT

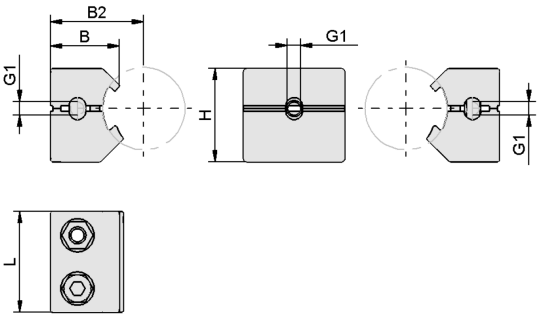

25.09.06.00131 HTR-D30-I M6-IG D PXT

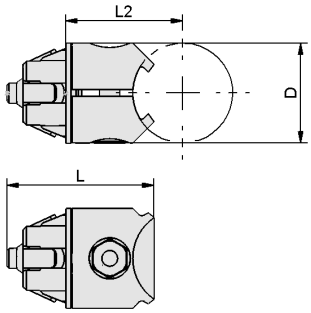

10.01.49.00047 VBR-PR D30-I D30-I

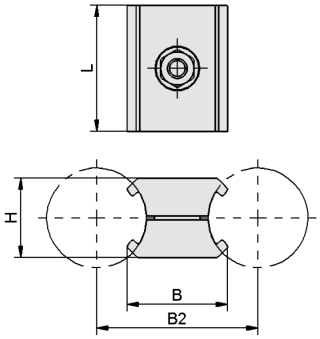

25.09.06.00121 VBR-PR 38x30x24 P

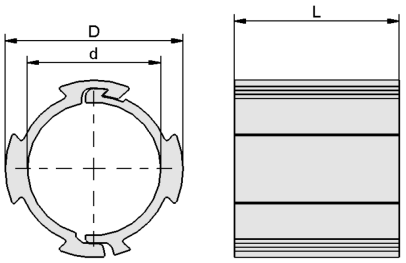

ROHR-SCHEL

シュマルツに連絡してください。 Schmalz K.K / 〒224-0027 横浜市都筑区大棚町3001-7/ +81 45 565-5150 / schmalz@schmalz.co.jp

PXT用接続クランプ

アルミフレーム同士を容易に接続可能なクランプ

デザインデータ PXT用接続クランプ

型式	B [mm]	B2 [mm]	G1	H [mm]	H2 [mm]	L [mm]
HTR-D30-I FL PXT	20.0	-	-	9.6	20.0	20
HTR-D30-I M6-IG D PXT	25.8	35	M6-F	35.0	-	38
HTR-KRZ PXT D30-I D30-I	40.0	-	-	30.6	48.5	40
HTR-KRZ PXT D30-I D30-I IV	40.0	-	-	29.5	48.5	40

型式	B [mm]	B2 [mm]	D [mm]	H [mm]	L [mm]	L2 [mm]
VBR-PR 38x30x24 P	30	48.5	-	24	38.0	-
VBR-PR D30-I D30-I	-	-	30	-	44.1	35

型式	D [mm]	d [mm]	L [mm]
ROHR-SCHEL 30-30 AL	40	30	37

マルチメディアによる製品紹介

メディア	リンク
製品紹介映像	https://vimeo.com/547935220 https://vimeo.com/547937363

シュマルツに連絡してください。 Schmalz K.K / 〒224-0027 横浜市都筑区大棚町3001-7/ +81 45 565-5150 / schmalz@schmalz.co.jp