油回転真空ポンプ

吸込量: 10～255 m³/h

UNIVERSAL

油回転真空ポンプ

業界特有のアプリケーションへの適合性

アプリケーション

- 自動および手動搬送の幅広い用途に対応する真空ポンプ
- 気密性の高いワークだけでなく通気性のあるワークにも対応
- 最大真空度が高いため、中央真空発生器として使用

デザイン

- オイルセパレーター内蔵の油回転真空ポンプ、三相駆動、オプションで追加のフィルターとモーター保護用のサーモスタットを実装可能
- 一定の低脈動出力のマルチベーンロータリ真空ポンプ: 振動が非常に少ない
- 冷却ファンと常時潤滑ベアリングを一体化した小型デザイン

製品特徴

- 堅牢で低メンテナンスな真空ポンプのため、一定して真空を発生させることが可能
- マルチセルコンプレッサ方式により、振動のない操作と低脈動の連続出力が可能
- 常時潤滑ベアリングと強力な冷却ファンにより、優れた放熱性を実現
- 最適化されたエア消費量で幅広いアプリケーションに対応

発注コード 油回転真空ポンプ

EVE	–	OG	–	40	–	AC3	–	F
1		2		3		4		5

1 – 製品仕様

タイプ	種類
EVE	真空ポンプ

2 – ポンプタイプ

タイプ	種類
OG	油回転式

3 – 最大吸込量

タイプ	流量 (50 Hz)
(例) 40	40 m³/h

4 – 電源

タイプ	種類
AC3	三相交流

5 – オプション仕様

タイプ	追加フィルター
F	フィルター付き

真空ポンプ EVE-OGは、すぐに接続可能な製品として納品されます。

スペアパーツ: フィルターカートリッジ (フィルターインサート)、スペアオイル、メンテナンスキット (ポンプ消耗品キット)

アクセサリ: モーター保護スイッチ、正圧ゲージ (フィルター抵抗マノメータ)

© J. Schmalz GmbH / 技術的な変更がある場合がございます / 上で生成された 13.12.2023

シュマルツに連絡してください。 Schmalz K.K / 〒224-0027 横浜市都筑区大棚町3001-7/ +81 45 565-5150 / schmalz@schmalz.co.jp

油回転真空ポンプ

吸込量: 10～255 m^3/h

発注データ 油回転真空ポンプ

型式*	製品コード
EVE-OG 10 AC3	10.03.02.00067
EVE-OG 10 AC3 F	10.03.02.00082
EVE-OG 16 AC3	10.03.02.00047
EVE-OG 16 AC3 F	10.03.02.00083
EVE-OG 25 AC3	10.03.02.00084
EVE-OG 25 AC3 F	10.03.02.00020
EVE-OG 40 AC3	10.03.02.00026
EVE-OG 40 AC3 F	10.03.02.00031
EVE-OG 63 AC3	10.03.02.00027
EVE-OG 63 AC3 F	10.03.02.00032
EVE-OG 100 AC3	10.03.02.00028
EVE-OG 100 AC3 F	10.03.02.00033
EVE-OG 165 AC3	10.03.02.00048
EVE-OG 165 AC3 F	10.03.02.00049
EVE-OG 255 AC3	10.03.02.00051
EVE-OG 255 AC3 F	10.03.02.00052

*サーモエレメントを標準装備したモータ保護

発注データ スペアパーツ 油回転真空ポンプ

型式*		製品コード
オイル	OEL EVE-OG 1L ANDEROL 555	27.02.01.00055
オイル	OEL EVE-OG 5L ANDEROL 555	27.02.01.00056

*EVE-OG 10-40: 1l、EVE-OG 63-100: 2l、EVE-OG 165-255: 7l / 27.02.01.00055: 1l, 27.02.01.00056: 5l

型式		スペアパーツ		製品コード
EVE-OG	10	ポンプ用スペアパーツセット	VST EVE-OG-10-16C	10.03.02.00075
EVE-OG	16	ポンプ用スペアパーツセット	VST EVE-OG-10-16C	10.03.02.00075
EVE-OG	25	ポンプ用スペアパーツセット	VST EVE-OG-25-40	10.03.02.00060
EVE-OG	40	ポンプ用スペアパーツセット	VST EVE-OG-25-40	10.03.02.00060
EVE-OG	63	ポンプ用スペアパーツセット	VST EVE-OG-63-100	10.03.02.00055
EVE-OG	100	ポンプ用スペアパーツセット	VST EVE-OG-63-100	10.03.02.00055
EVE-OG	165	ポンプ用スペアパーツセット	VST EVE-OG-165-255	10.03.02.00057
EVE-OG	255	ポンプ用スペアパーツセット	VST EVE-OG-165-255	10.03.02.00057

型式		スペアパーツ		製品コード
EVE-OG	10	フィルターエレメント（丸型）	FILT-EINS 3 65x70 PAP STF-3/4-IG	10.07.01.00017
EVE-OG	16	フィルターエレメント（丸型）	FILT-EINS 3 65x70 PAP STF-3/4-IG	10.07.01.00017
EVE-OG	25	フィルターエレメント（丸型）	FILT-EINS 3 65x70 PAP STF-3/4-IG	10.07.01.00017
EVE-OG	40	フィルターエレメント（丸型）	FILT-EINS 3 98x70 PAP STF-1-1/4-IGN	10.07.01.00018
EVE-OG	63	フィルターエレメント（丸型）	FILT-EINS 3 98x70 PAP STF-1-1/4-IGN	10.07.01.00018
EVE-OG	100	フィルターエレメント（丸型）	FILT-EINS 3 98x70 PAP STF-1-1/4-IGN	10.07.01.00018
EVE-OG	165	フィルターエレメント（丸型）	FILT-EINS 3 150x222 PAP STF-2-1/2-IG	10.07.01.00020
EVE-OG	255	フィルターエレメント（丸型）	FILT-EINS 3 150x222 PAP STF-2-1/2-IG	10.07.01.00020

シュマルツに連絡してください。 Schmalz K.K / 〒224-0027 横浜市都筑区大棚町3001-7/ +81 45 565-5150 / schmalz@schmalz.co.jp

油回転真空ポンプ

吸込量: 10～255 m³/h

発注データ アクセサリ 油回転真空ポンプ

型式		アクセサリ		製品コード
EVE-OG	10	モーター保護スイッチ	MSS-K 1-1.6A	10.04.04.00118
EVE-OG	16	モーター保護スイッチ	MSS-K 1.6-2.5A	10.04.04.00119
EVE-OG	25	モーター保護スイッチ	MSS-K 2.5-4A	10.04.04.00120
EVE-OG	40	モーター保護スイッチ	MSS-K 2.5-4A	10.04.04.00120
EVE-OG	63	モーター保護スイッチ	MSS-K 4-6.3A	10.04.04.00121
EVE-OG	100	モーター保護スイッチ	MSS-K 6.3-10A	10.04.04.00122
EVE-OG	165	モーター保護スイッチ	MSS-K 8-12A	10.04.04.00123
EVE-OG	255	モーター保護スイッチ	MSS-K 10-16A	10.04.04.00124

型式		アクセサリ		製品コード
EVE-OG	10	圧力ゲージ	DRM 40 P1 H	10.07.02.00050
EVE-OG	16	圧力ゲージ	DRM 40 P1 H	10.07.02.00050
EVE-OG	25	圧力ゲージ	DRM 40 P1 H	10.07.02.00050
EVE-OG	40	圧力ゲージ	DRM 40 P1 H	10.07.02.00050
EVE-OG	63	圧力ゲージ	DRM 40 P1 H	10.07.02.00050
EVE-OG	165	圧力ゲージ	DRM 40 P1 H	10.07.02.00051
EVE-OG	255	圧力ゲージ	DRM 40 P1 H	10.07.02.00051

アクセサリ		製品コード
アクセサリ	ZUB EVE-OG Ölablass-Kit	22.09.03.00038

テクニカルデータ 油回転真空ポンプ

型式	最大真空 [mbar]	吸込量（50 Hz） [m³/h]	電圧 50 Hz	電流範囲（50 Hz）	定格電力 50 Hz [kW]	保護等級 IP	本体質量 [kg]	50 Hz時のノイズレベル [dB(A)]
EVE-OG 10 AC3	-980	10	230/400-AC	1.9 A または 1.1 A	0.37	IP 54	19	49
EVE-OG 16 AC3	-980	16	230/400-AC	2.8 A または 1.6 A	0.50	IP 55	19	44
EVE-OG 25 AC3	-980	25	230/400-AC	3.2 A または 1.86 A	0.75	IP 54	34	60
EVE-OG 40 AC3	-980	40	230/400±10	4.8 A または 2.8 A	1.11	IP 54	38	64
EVE-OG 63 AC3	-980	63	230/400±10	6.2 A または 3.6 A	1.50	IP 54	52	65
EVE-OG 100 AC3	-980	100	230/400±10	8.8 A または 5.0 A	2.21	IP 54	70	67
EVE-OG 165 AC3	-980	165	230/400AC3	14.8 / 8.5 A	4.00	IP 55	160	70
EVE-OG 255 AC3	-980	255	400/690AC3	-	5.50	IP 54	195	72

シュマルツに連絡してください。 Schmalz K.K / 〒224-0027 横浜市都筑区大棚町3001-7/ +81 45 565-5150 / schmalz@schmalz.co.jp

油回転真空ポンプ

吸込量: 10～255 m³/h

パフォーマンスデータ 油回転真空ポンプ

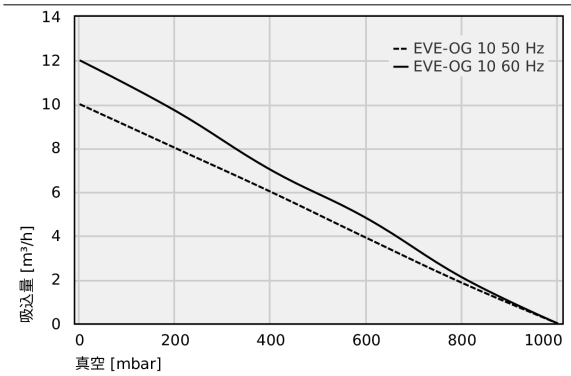

各排気量における吸込量

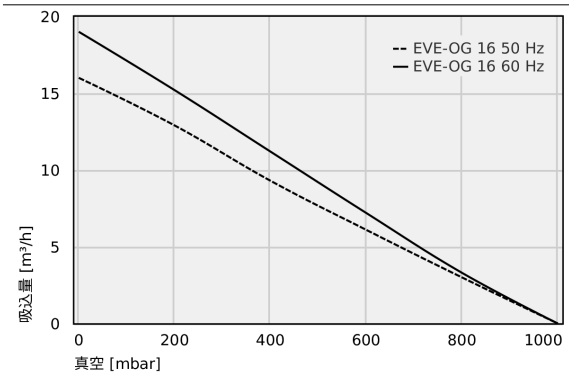

各排気量における吸込量

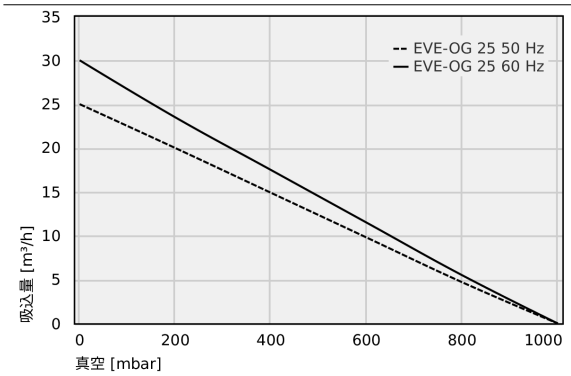

各排気量における吸込量

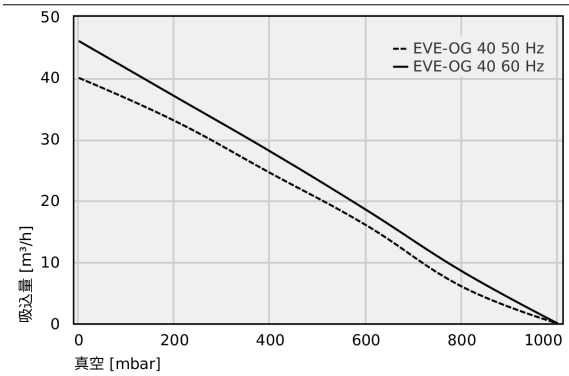

各排気量における吸込量

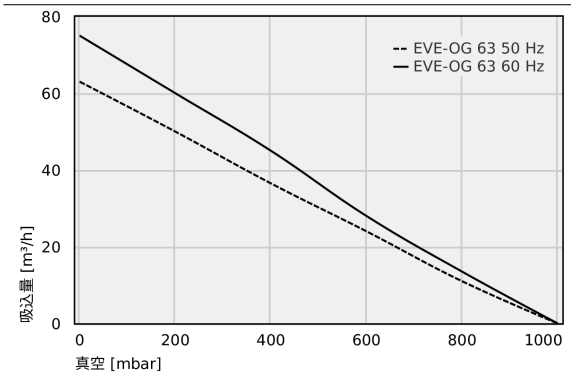

各排気量における吸込量

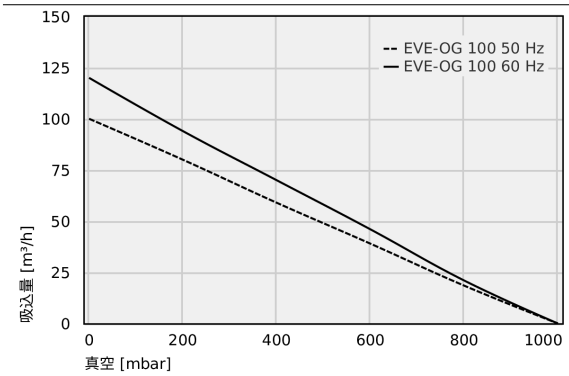

各排気量における吸込量

シュマルツに連絡してください。 Schmalz K.K / 〒224-0027 横浜市都筑区大棚町3001-7/ +81 45 565-5150 / schmalz@schmalz.co.jp

油回転真空ポンプ

吸込量: 10～255 m³/h

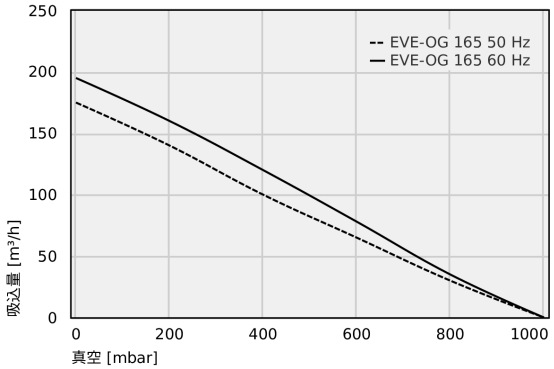

各排気量における吸込量

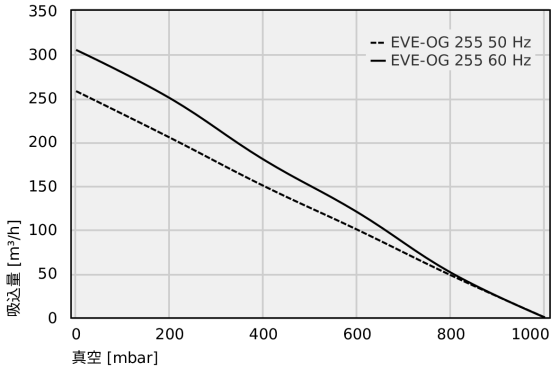

各排気量における吸込量

各排気量における吸込量

Typ	0	200	400	600	800	1000
EVE-OG 10 50 Hz	10.00	8.00	6.00	3.90	1.85	-
EVE-OG 10 60 Hz	12.00	9.70	7.00	4.80	2.10	-

シュマルツに連絡してください。 Schmalz K.K / 〒224-0027 横浜市都筑区大棚町3001-7/ +81 45 565-5150 / schmalz@schmalz.co.jp

油回転真空ポンプ

吸込量: 10～255 m^3/h

Typ	0	200	400	600	800	1000
EVE-OG 16 50 Hz	16	12.9	9.3	6.1	3	-
EVE-OG 16 60 Hz	19	15.2	11.2	7.2	3.3	-

Typ	0	200	400	600	800	1000
EVE-OG 25 50 Hz	25	20	14.9	9.8	4.7	-
EVE-OG 25 60 Hz	30	23.5	17.5	11.5	5.5	-

Typ	0	200	400	600	800	1000
EVE-OG 40 50 Hz	40	33	24.5	16	6	-
EVE-OG 40 60 Hz	46	37	28	18.5	8.5	-

Typ	0	200	400	600	800	1000
EVE-OG 63 50 Hz	63	50	36.5	24	11	-
EVE-OG 63 60 Hz	75	60	45	28	13.5	-

Typ	0	200	400	600	800	1000
EVE-OG 100 50 Hz	100	80	59	39	18.5	-
EVE-OG 100 60 Hz	120	94	70	46	21	-

Typ	0	200	400	600	800	1000
EVE-OG 165 50 Hz	175	140	100	65	30	-
EVE-OG 165 60 Hz	195	160	120	78	35	-

Typ	0	200	400	600	800	1000
EVE-OG 255 50 Hz	258	205	150	100	48	-
EVE-OG 255 60 Hz	305	250	180	120	51	-

シュマルツに連絡してください。 Schmalz K.K / 〒224-0027 横浜市都筑区大棚町3001-7/ +81 45 565-5150 / schmalz@schmalz.co.jp

油回転真空ポンプ

吸込量: 10～255 m³/h

デザインデータ 油回転真空ポンプ

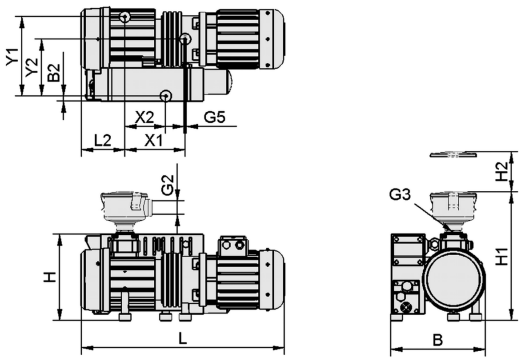

EVE-OG 10 - 40 AC3 (F)

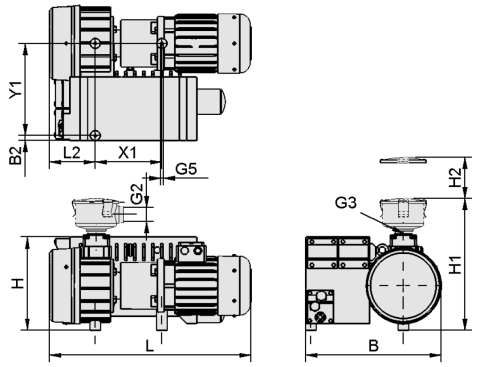

EVE-OG 63 - 100 AC3 (F)

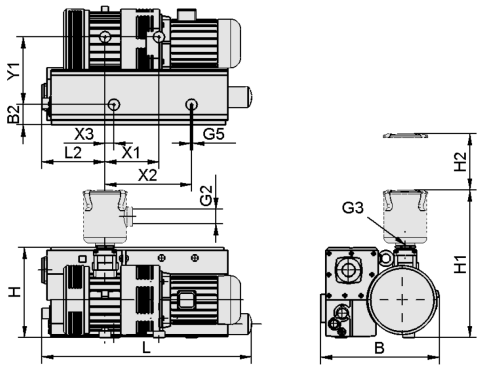

EVE-OG 165 - 255 AC3 (F)

シュマルツに連絡してください。 Schmalz K.K / 〒224-0027 横浜市都筑区大棚町3001-7/ +81 45 565-5150 / schmalz@schmalz.co.jp

油回転真空ポンプ

吸込量: 10～255 m³/h

デザインデータ 油回転真空ポンプ

型式	B [mm]	B2 [mm]	G2	G3	G5	H [mm]	H1 [mm]	H2 [mm]	L [mm]	L2 [mm]	X1 [mm]	X2 [mm]	X3 [mm]	Y1 [mm]	Y2 [mm]
EVE-OG 10 AC3	212	26	-	G3/4-IG	M8-IG	211	-	-	422	63	176	-	-	111	-
EVE-OG 10 AC3 F	212	26	G3/4-IG	G3/4-IG	M8-IG	211	320	70	422	63	176	-	-	111	-
EVE-OG 16 AC3	215	26	-	G3/4-IG	M8-IG	216	-	-	436	63	176	-	-	111	107
EVE-OG 16 AC3 F	215	26	G3/4-IG	G3/4-IG	M8-IG	216	305	70	435	63	176	-	-	111	107
EVE-OG 25 AC3	284	17	-	G1-1/4-F	M8-IG	260	-	-	568	131	159	120	-	238	171
EVE-OG 25 AC3 F	284	17	G3/4-IG	G1-1/4-F	M8-IG	260	380	75	568	131	159	120	-	238	171
EVE-OG 40 AC3	284	15	-	G1-1/4-F	M8-IG	260	-	-	625	130	179	123	-	238	171
EVE-OG 40 AC3 F	284	15	G1-1/4-F	G1-1/4-F	M8-IG	260	390	75	625	130	179	123	-	238	171
EVE-OG 63 AC3	406	15	-	G1-1/4-F	M8-IG	280	-	-	614	137	199	-	-	277	-
EVE-OG 63 AC3 F	406	15	G1-1/4-F	G1-1/4-F	M8-IG	280	417	75	614	137	199	-	-	277	-
EVE-OG 100 AC3	406	15	-	G1-1/4-F	M8-IG	280	-	-	696	170	226	-	-	277	-
EVE-OG 100 AC3 F	406	15	G1-1/4-F	G1-1/4-F	M8-IG	280	417	75	696	170	226	-	-	277	-
EVE-OG 165 AC3	542	94	-	G2-F	M10-F	418	-	-	890	253	243	430	40	305	-
EVE-OG 165 AC3 F	542	94	G2-1/2-F	G2-F	M10-F	418	680	240	890	253	243	430	40	305	-
EVE-OG 255 AC3	554	54	-	G2-F	M10-F	410	-	-	1056	293	303	390	-	350	-
EVE-OG 255 AC3 F	554	54	G2-1/2-F	G2-F	M10-F	410	680	240	1056	293	303	390	-	350	-

シュマルツに連絡してください。 Schmalz K.K / 〒224-0027 横浜市都筑区大棚町3001-7/ +81 45 565-5150 / schmalz@schmalz.co.jp