J. Schmalz GmbH
Johannes-Schmalz-Str. 1
D - 72293 Glatten
Tel +49 +7443 / 2403 - 0
Fax +49 +7443 / 2403 - 259
http://www.schmalz.com
e-mail: schmalz@schmalz.de

Betriebsanleitung
Operating Instructions
Instructions de service
Istruzioni d'uso
Instrucciones para el manejo

CE DIN EN ISO 14001:2005 2006/42/EG

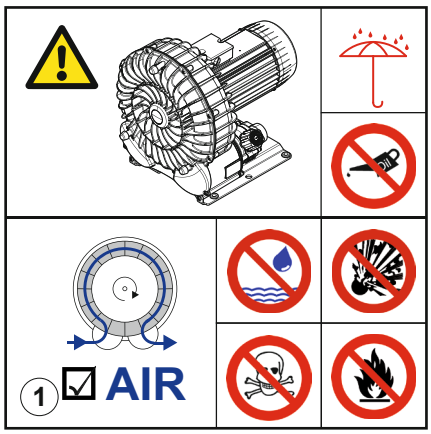

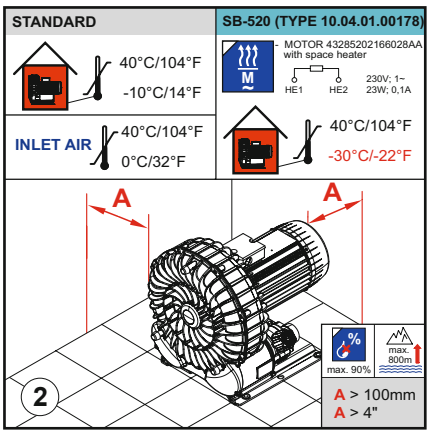

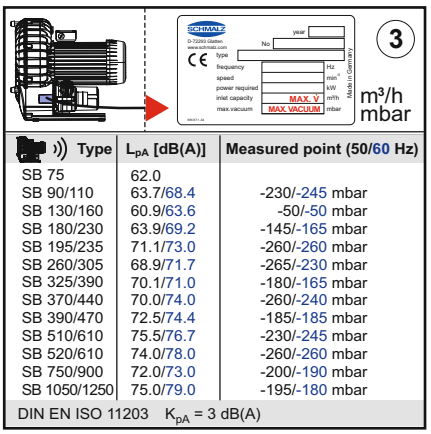

Type	L_{pA} [dB(A)]	Measured point (50/60 Hz)
SB 75	62.0	
SB 90/110	63.7/68.4	-230/-245 mbar
SB 130/160	60.9/63.6	-50/-50 mbar
SB 180/230	63.9/69.2	-145/-165 mbar
SB 195/235	71.1/73.0	-260/-260 mbar
SB 260/305	68.9/71.7	-265/-230 mbar
SB 325/390	70.1/71.0	-180/-165 mbar
SB 370/440	70.0/74.0	-260/-240 mbar
SB 390/470	72.5/74.4	-185/-185 mbar
SB 510/610	75.5/76.7	-230/-245 mbar
SB 520/610	74.0/78.0	-260/-260 mbar
SB 750/900	72.0/73.0	-200/-190 mbar
SB 1050/1250	75.0/79.0	-195/-180 mbar

DIN EN ISO 11203 K_{pA} = 3 dB(A)

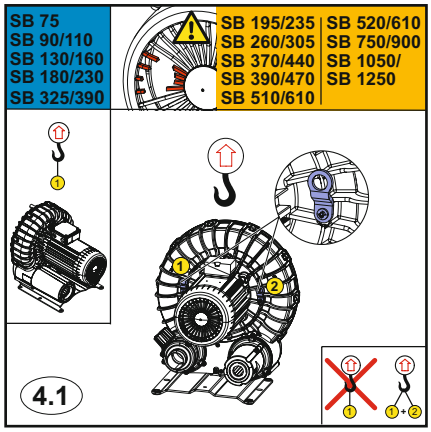

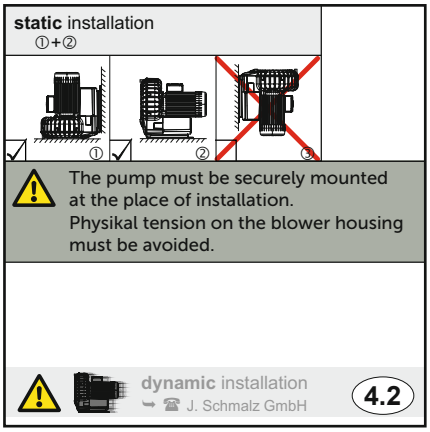

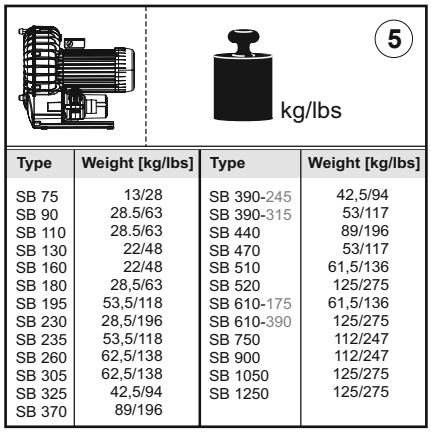

Type	Weight [kg/lbs]	Type	Weight [kg/lbs]
SB 75	13/28	SB 390-245	42,5/94
SB 90	28.5/63	SB 390-315	53/117
SB 110	28.5/63	SB 440	89/196
SB 130	22/48	SB 470	53/117
SB 160	22/48	SB 510	61,5/136
SB 180	28,5/63	SB 520	125/275
SB 195	53,5/118	SB 610-175	61,5/136
SB 230	28,5/196	SB 610-390	125/275
SB 235	53,5/118	SB 750	112/247
SB 260	62,5/138	SB 900	112/247
SB 305	62,5/138	SB 1050	125/275
SB 325	42,5/94	SB 1250	125/275
SB 370	89/196		

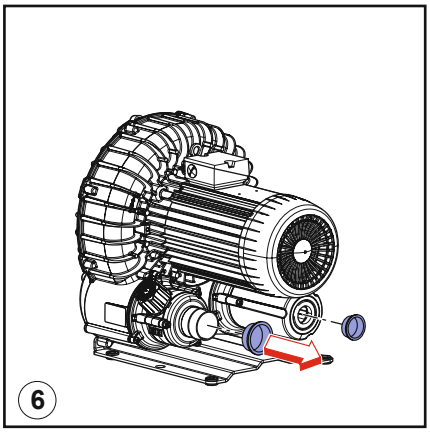

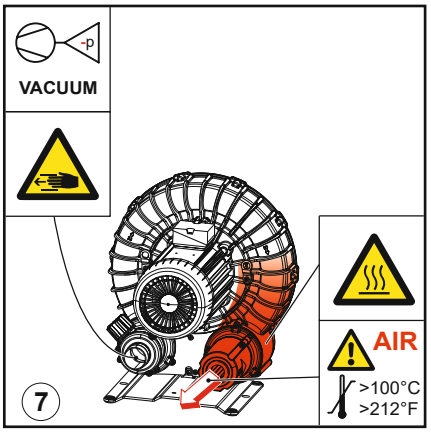

J. Schmalz GmbH
Johannes-Schmalz-Str. 1
D - 72293 Glatten
Tel +49 +7443 / 2403 - 0
Fax +49 +7443 / 2403 - 259
http://www.schmalz.com
e-mail: schmalz@schmalz.de

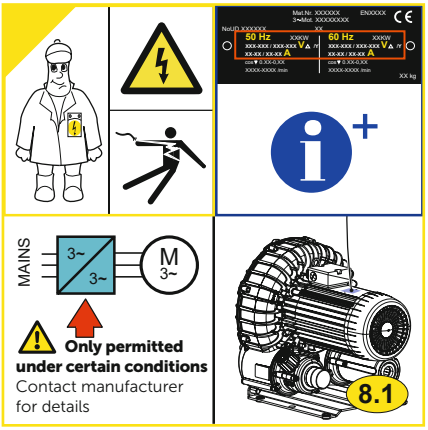

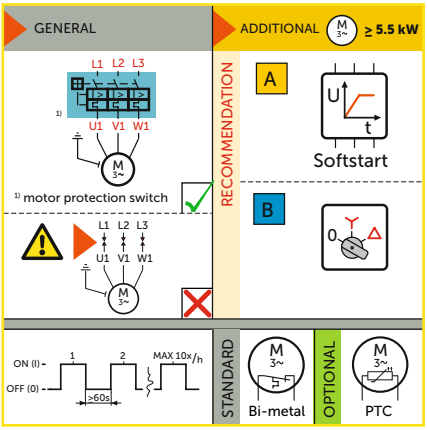

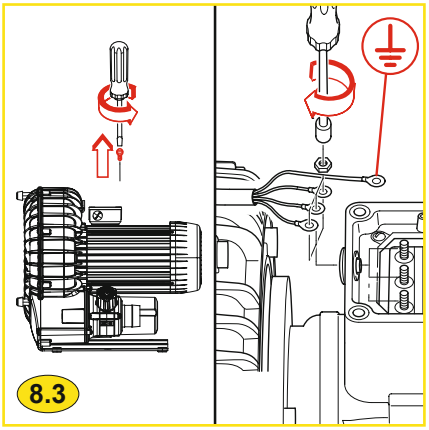

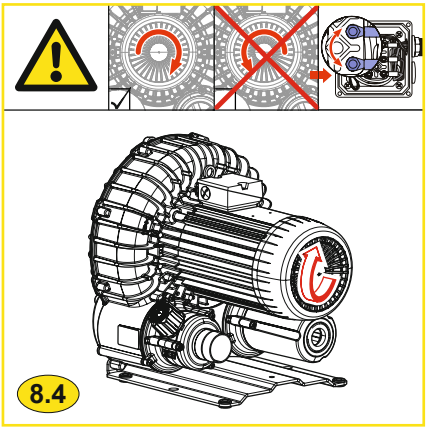

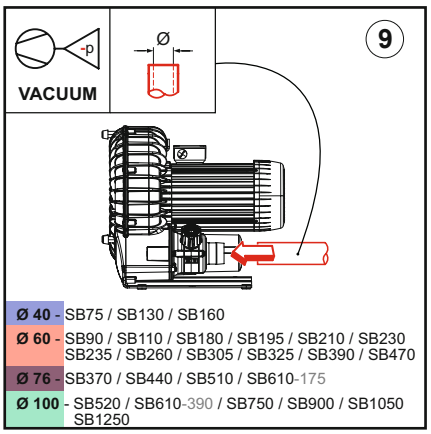

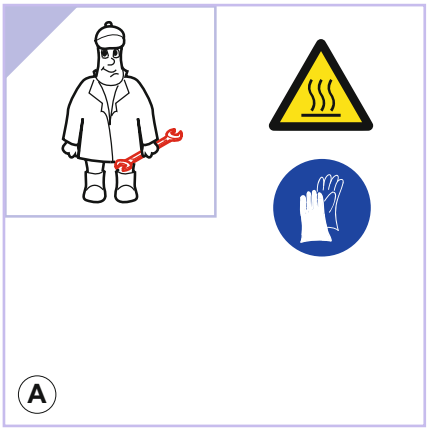

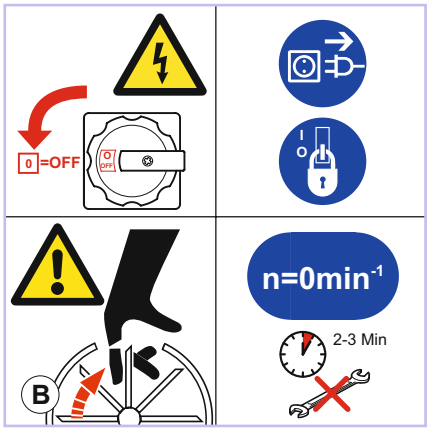

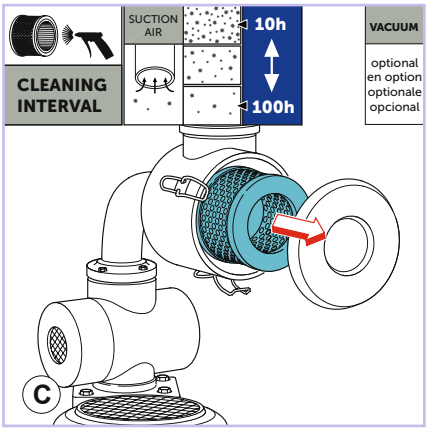

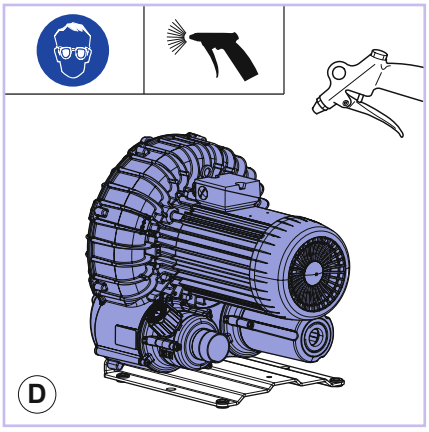

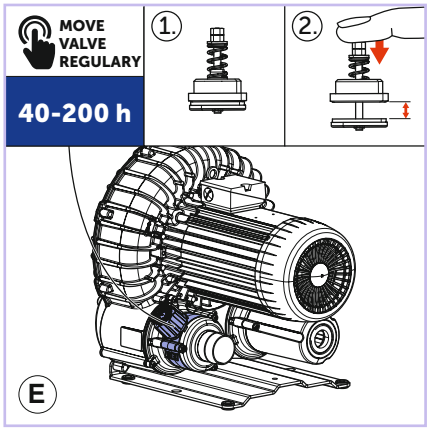

SCHMALZ
J. Schmalz GmbH
Johannes-Schmalz-Str. 1
D - 72293 Glatten
schmalz@schmalz.de

Piktogramm-Legende

30.30.01.01255

Status 08.2022
Index 03

J. Schmalz GmbH
Johannes-Schmalz-Str. 1
D - 72293 Glatten
Tel +49 +7443 / 2403 - 0
Fax +49 +7443 / 2403 - 259
http://www.schmalz.com
e-mail: schmalz@schmalz.de

1. Warnhinweise

	Elektrische Spannung kann tödlich sein. Arbeiten an der Elektrik nur durch ausgebildete Elektro-fachkraft		**Gefährliche Spannung** nach **ANSI** Z535 (**A**merican **N**ational **S**tandards **I**nstitute)		**Elektrofachkraft** gekennzeichnete Arbeits-schritte dürfen nur durch ausgebildete Elektrofachkraft erfolgen
	Automatischer Anlauf möglich. Bei Servicearbeiten das Gerät stets stromlos schalten.		**Heiße Oberflächen** führen zu Verbrennungen. Vor Wartungarbeiten Gerät abkühlen lassen.		**Achtung** Bei Nichtbeachtung kann die Pumpe erheblich beschädigt werden

2. Verbote

	Pumpe arbeitet ölfrei Ansaugung von Ölnebel vermeiden		Gekennzeichnete Stellen **nicht belasten**		**Flüssigkeiten** dürfen nicht gefördert werden
	Explosive Stoffe dürfen nicht gefördert werden		**Brennstoffe** dürfen nicht gefördert werden		**Giftstoffe** dürfen nicht gefördert werden
	Aufstellung unzulässige Einbaulage				

3. Gebote

	Schutzbrille aufsetzen		**Schutzhandschuhe tragen**		**Gehörschutz aufsetzen** Info über Schallpegel z.B. 85 dB(A)

4. Hinweise

☑ AIR	**Wirkprinzip** Drehschieberpumpe Nur Luft ist als Fördermedium zulässig	☑ AIR	**Wirkprinzip** Seitenkanalgebläse Nur Luft ist als Fördermedium zulässig		**Wartungsarbeiten** gekennzeichnete Arbeits-schritte regelmäßig ausführen.
	Lagerung / Aufstellung Pum-pe **vor Nässe schützen**	max. 800m	**Aufstellung** **Kenndaten** gelten bis zu einer Höhe von 800m		**weitere Informationen** (optionale Daten) - Typenschilder - Internet
VACUUM	**Ausführung** Vakuumpumpe	PRESSURE	**Ausführung** Verdichter		**Sicherheitsventil**
	werksseitiges **Drehfeld rechtsdrehend** als Vorausset-zung für Pumpenanschluß	=ON =OFF	**Schaltintervall** nicht mehr als **10x** pro Stunde	L2 L1 L3 U1 V1 W1	**Motorschutzschalter** vorsehen
	gekennzeichnete Bereiche mit Druckluft **ausblasen**	3000 h	**Wartungsintervall** hier für Schiebermessung nach 3.000 Betriebstunden. (Mindestmaß beachten)		**Wartung (Filter)** je nach Staubanfall reinigen verstopfte Patronen erneuern alte Patrone entsorgen

Pictogram legend

30.30.01.01255

Status 08.2022
Index 03

J. Schmalz GmbH
Johannes-Schmalz-Str. 1
D - 72293 Glatten
Tel +49 +7443 / 2403 - 0
Fax +49 +7443 / 2403 - 259
http://www.schmalz.com
e-mail: schmalz@schmalz.de

1. Warning Notice

	High Voltage Only qualified staff may work on electronic components		**High Voltage** according to **ANSI** American, National Standards Institute		**Qualified Staff** Marked operations may only be executed by qualified electricians
	Automatic Start-Up When servicing the device must be turned off		**Hot Surface** will cause burns. Let device cool down before maintenance		**Note** Ignoring notices will cause severe damage to the pump

2. Interdiction

	Pump works without oil Avoid absorption of oil fumes		Marked areas **may not be subject to weight**		**Liquids** may not be conveyed
	Explosive substances may not be conveyed		**Flammable Substances** may not be conveyed		**Toxic Substances** may not be conveyed
	Assembly Incorrect fitting position				

3. Rules

	Wear protective goggles		**Wear protective gloves**		**Wear protective earmuffs** Sound level information e.g. 85 dB (A)

4. Advice

☑ AIR	**Active principle** Rotary vane pump Only air may be conveyed	☑ AIR	**Active principle** side channel fan only air may be conveyed		**Maintenance** Regularly execute the marked procedures
	Storing / Assembly Protect pump from humidity	max. 800m	**Assembly** Characteristic data is valid up to 800m above sea level		**Further Information** (optional Data) - name plate - Internet
-p VACUUM	**Specification** Vacuum pump	+p PRESSURE	**Specification** Compressor		**Safety valve**
	Factory-made **Revolving field clockwise** as pre-requisite for pump attachment	I =ON 0 =OFF	**Switch interval** Not more than 10x per hour	L2 L1 L3 U1 V1 W1	Arrange **Motor-circuit switch**
	Blow out marked areas with air pressure	3000 h	**Maintenance interval** Observe minimum vane measurement every 3.000 hours		**Filter Maintenance** Service according to dust accumulation exchange old cartridge dispose

Légende des pictogrammes

30.30.01.01255

Status 08.2022
Index 03

J. Schmalz GmbH
Johannes-Schmalz-Str. 1
D - 72293 Glatten
Tel +49 +7443 / 2403 - 0
Fax +49 +7443 / 2403 - 259
http://www.schmalz.com
e-mail: schmalz@schmalz.de

1. Avertissements

	Tension dangereuse Seul un spécialiste en électricité formé peut travailler sur le dispositif électrique		**Tension dangereuse** selon **ANSI** Z525 (**A**merican **N**ational **S**tandards **I**nstitute)		**Spécialiste en électricité** Seul un spécialiste en électricité formé peut effectuer les opérations identifiées.
	Démarrage automatique Lors des travaux de service, toujours mettre l'appareil hors tension		**Surfaces brûlantes** Provoquent des brûlures. Avant tout travail de maintenance, laisser refroidir.		**Attention** Le non-respect génère des dommages importants à la pompe

2. Interdictions

	La pompe fonctionne sans huile Eviter l'aspiration de brouillard d'huile		**Ne pas charger** les endroits identifiés de cette façon		Ne pas véhiculer de **liquides**
	Ne pas véhiculer de **matières explosives**		Ne pas véhiculer de **combustibles**		Ne pas véhiculer de **matières nocives**
	Installation Position d'installation non autorisée				

3. Conseils

	Porter des lunettes de protection		**Porter des gants de protection**		**Porter une protection auditive** Information sur le niveau sonore p.ex. 85 dB(A)

4. Consignes

☑ AIR	**Principe de fonctionnempent** Pompe à vide rotative Seul de l'air est permis en tant qu'agent	☑ AIR	**Principe de fonctionnement** Soufflante à canal latéral Seul de l'air est permis en tant qu'agent		**Travaux de maintenance** Exécuter régulièrement les opérations de travail identifiées
	Stockage/installation Protéger la pompe de l'humidité	max. 800m	**Installation** Les données ne sont valable que jusqu'à une hauteur de 800m		**Autres informations** (Données en option) - plaquettes de type - Internet
-p VACUUM	**Version** Pompe à vide	+p PRESSURE	**Version** Compresseur		**Soupape de sécurité**
	Champ rotatif à droite usine comme condition préalable au branchement de la pompe	I =ON O =OFF	**Intervalle de commutation** pas plus de 10x par heure	L2 L1 L3 U1 V1 W1 M 3~	**Prévoir un disjoncteur moteur**
	Souffler à l'air comprimé les zones indiquées	3000 h	**Intervalle de maintenance** ici pour mesure de tiroir toutes les 3.000 heures. Veiller à la cote minimale.		**Maintenance (filtre)** Selon la poussière, nettoyer Remplacer les cartouches colmatées Eliminer les anciennes cartouches

Pittogramma leggenda

30.30.01.01255

Status 08.2022
Index 03

J. Schmalz GmbH
Johannes-Schmalz-Str. 1
D - 72293 Glatten
Tel +49 +7443 / 2403 - 0
Fax +49 +7443 / 2403 - 259
http://www.schmalz.com
e-mail: schmalz@schmalz.de

1. Segnali di pericolo e avvertimento

	Tensione pericolosa Gli interventi sui componenti elettrici sono riservati ad un elettrotecnico abilitato		**Tension dangereuse** selon **ANSI** Z525 (**A**merican **N**ational **S**tandards **I**nstitute)		**Spécialiste en électricité** Seul un spécialiste en électricité formé peut effectuer les opérations identifiées.
	Partenza automatica Togliere sempre la tensione di alimentazione prima di effettuare interventi di manutenzione.		**Elevate temperature** sulle superfici possono provocare ustioni. Far raffreddare prima di effettuare interventi di manutenzione.		**Attenzione** La mancata osservanza provoca gravi danni alla pompa

2. Divieti

	La pompa funziona a secco Evitare l'aspirazione di nebbia d'olio		**Non collocare pesi** sulle zone contrassegnate		Vietato l'uso per trasporto di **liquidi**
	Vietato l'uso per trasporto di **sostanze esplosive**		Vietato l'uso per trasporto di **sostanze combustibili**		Vietato l'uso per trasporto di **sostanze tossiche**
	Installazione Posizione non consentita				

3. Prescrizioni

	È prescritto l'uso di occhiali protettivi		**È prescritto l'uso di guanti protettivi**		**È prescritto l'uso di disp.i di prevenz.acustica** Informazioni sul livello di pressione acustica, ades. 85 dB(A)

4. Indicazioni

☑ AIR	**Principio difunzionamento** Pompa a palette È consentito solo il trasporto di aria	☑ AIR	**Principio di funzionamento** Soffiante a canale laterale È consentito solo il trasporto di aria		**Lavori di manutenzione** Eseguire periodicamente gli interventi
	Stoccaggio/Installazione **Proteggere** la pompa **dall'acqua**	max. 800m	**Installazione** I **dati caratteristici** valgono solo fino ad un'altitudine di 800 m		**Ulteriori informazioni** (dati opzionali) - targhe - Internet
VACUUM	**Esecuzione** Pompa per vuoto	PRESSURE	**Esecuzione** Compressore		**Valvola di sicurezza**
	Per il collegamento della pompa è richiesto un **campo rotante destrorso** predisposto dalla fabbrica		**Numero diazionamenti** non superiore a **10** all'ora		Predisporre un **salvamotore**
	Soffiare con aria compressa le zone contrassegnate	3000 h	**Intervallo di manutenzione** per misurazione con calibro a corsoio ogni 3.000 ore d'esercizio.Rispettare la misura minima		**Manutenzione (filtri)** A seconda della produzione di pulviscolo, pulire con aria compressa le cartucce o sostituirle se completamente intasate. Predisporre lo smaltimento delle vecchie cartucce a norma di legge.

Leyenda pictograma

30.30.01.01255

Status 08.2022
Index 03

J. Schmalz GmbH
Johannes-Schmalz-Str. 1
D - 72293 Glatten
Tel +49 +7443 / 2403 - 0
Fax +49 +7443 / 2403 - 259
http://www.schmalz.com
e-mail: schmalz@schmalz.de

1. Señales de Advertencias

	Tensión peligrosa Trabajos en la electricidad sólo por personal técnico especializado		**Tensión peligrosa** Según **ANSI** Z535 (**A**merican **N**ational **S**tandards **I**nsitute)		**Personal electricista especializado** pasos de trabajo caracterizados deberán efectuarse sólo por personal electricisra especializado
	Arranque automático En trabajos de servicio mantener el aparato siempre desconectado		**Superficie caliente** Induce a quemaduras.Antes de los trabajos de mantenimiento dejar enfriar		**Atención** La no observación induce a deterioro considerable de la bomba

2. Prohibiciones

	La bomba trabaja libre de aceite Evitar aspiración de neblilla de aceite		**No sobrecargar** puntos marcados		**Líquidos** no deberán ser transportados
	Materiales explosivos no deberán ser transportados		**Combustibles** no deberán ser transportados		**Substancias tóxicas** no deberán ser transportadas
	Ubicación Situación de inatalación no admisible				

3. Obligaciones

	Usar gafas de protección		**Usar guantes de protección**		**Usar protectores de oídos** Información sobre nivel acústico, por ejemplo, 85 dB(A)

4. Advertencias

☑ AIR	**Principio de efecto** Bomba con rotor de aletas Como medio de transporte se admite sólo aire	☑ AIR	**Principio de efecto** Soplado de canal lateral Como medio de transporte se admite sólo aire		**Trabajos de mantenimiento** ejecutar con regularidad los pasos de trabajo marcados
	Almacenamiento/ubicación Proteger bomba ante humedad	max. 800m	**Ubicación Datos de caracterización** sirven solamente hasta una altura de 800 m.		**Más informaciones** (datos opcionales) - placa indicadora de tipo - internet
-p VACUUM	**Versión** Bomba de vacío	+p PRESSURE	**Versión** Compresor		**Válvula de seguridad**
	Campo de giro de parte de la empresa **de giro a la derecha** como condición previa para conexión de bomba	I =ON 0 =OFF	**Intervalo de conexión** no más de **10 veces** porhora	L2 L1 L3 U1 V1 W1	**Interruptorguardamotor** prever
	Soplar sectoresmarcados con airecomprimido	3000 h	**Intervalo de mantenimiento** Aquí para medición de corredera cada 3.000 horas de servicio. Observar la media mínima		**Mantenimiento (filtro)** Limpiar dependiendo de la cantidad de polvo Renovar cartuchos atascados Eliminar todos los cartuchos