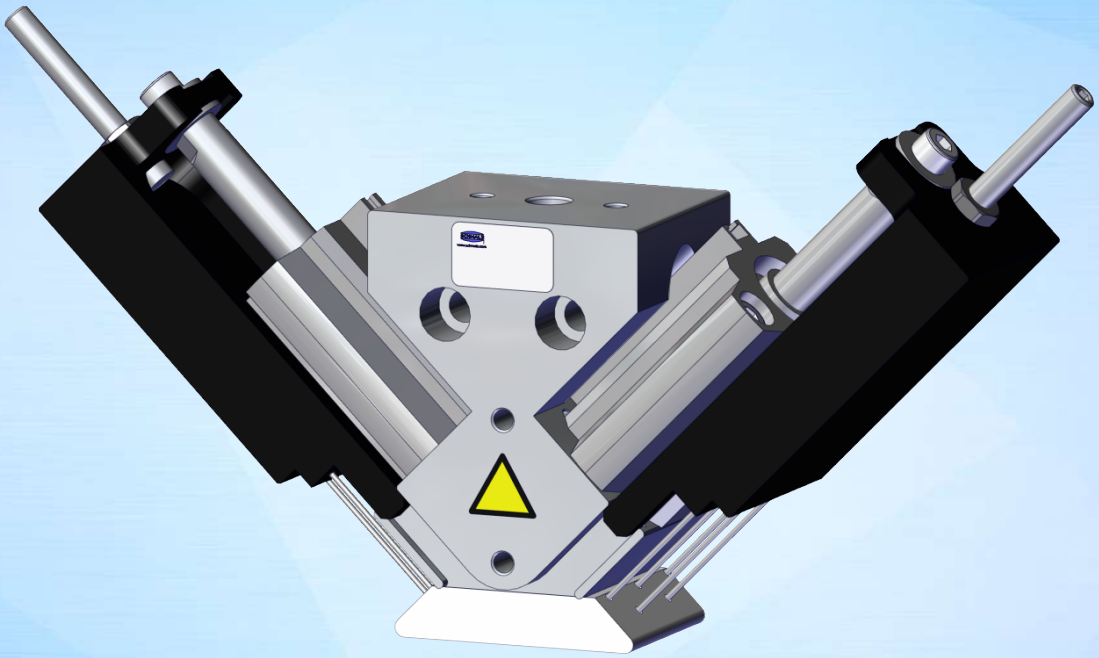

Manuale d’uso

Pinza di presa ad aghi SNG-V ... HP/HP-HT

IT · 30.30.01.01071 · 04 · 03/23

Nota

Il Manuale d'uso è stato redatto in lingua tedesca. Conservare per riferimento futuro. Con riserva di modifiche tecniche, refusi ed errori.

Editore

© J. Schmalz GmbH, 03/23

La presente pubblicazione è protetta dai diritti d'autore. I diritti derivanti restano all'azienda J. Schmalz GmbH. La riproduzione della pubblicazione o di parti della stessa è consentita solamente entro i limiti definiti dalle disposizioni della legge sul diritto d'autore. È vietato modificare o abbreviare la pubblicazione senza espressa autorizzazione scritta dell'azienda J. Schmalz GmbH.

Recapito

J. Schmalz GmbH

Johannes-Schmalz-Str. 1

72293 Glatten, Germania

Tel.: +49 7443 2403-0

schmalz@schmalz.de

www.schmalz.com

Per le informazioni di recapito delle sedi Schmalz e i partner commerciali in tutto il mondo, visitare il sito:

www.schmalz.com/rete di vendita

1 Informazioni importanti

1.1 Note per l'utilizzo di questo documento

La J. Schmalz GmbH sarà indicata in questo documento con il nome Schmalz.

Questo documento contiene note e informazioni importanti che riguardano le diverse fasi di funzionamento del prodotto:

- trasporto, immagazzinaggio, messa in funzione e messa fuori servizio
- funzionamento sicuro, interventi di manutenzione necessari, risoluzione di eventuali guasti

Il documento illustra il prodotto al momento della consegna da parte di Schmalz ed è destinato a:

- installatori che sono stati addestrati per il montaggio e l'esercizio del prodotto;
- personale di servizio qualificato che è stato addestrato per seguire la manutenzione;
- personale addestrato e qualificato che può eseguire i lavori elettrici.

1.2 La documentazione tecnica fa parte del prodotto

1. Seguire le indicazioni di questa documentazione per garantire il funzionamento corretto e sicuro.
2. Conservare la documentazione tecnica nelle vicinanze del prodotto. Deve essere sempre accessibile per il personale.
3. Consegnare la documentazione tecnica all'utente successivo.

⇨ L'inosservanza delle istruzioni di questo Manuale d'uso può causare lesioni!

⇨ Per i danni e i malfunzionamenti derivanti dall'inosservanza delle istruzioni, l'azienda Schmalz non si assume alcuna responsabilità.

Se dopo la lettura della documentazione tecnica avete ancora delle domande, vi invitiamo a rivolgervi all'Assistenza di Schmalz sotto:

www.schmalz.com/services

1.3 Targhetta

La targhetta è fissata al prodotto e deve essere sempre leggibile.
Essa contiene dati di identificazione del prodotto e importanti informazioni tecniche.

- Per gli ordini delle parti di ricambio, le richieste in garanzia o tutte le altre richieste è importante tenere le informazioni riportate sulla targhetta sempre a portata di mano.

La targhetta contiene i seguenti dati:

- Codice QR
- Denominazione articolo / Tipo
- Numero articolo
- Numero di serie
- Codice data di produzione
- Campo di pressione ammesso

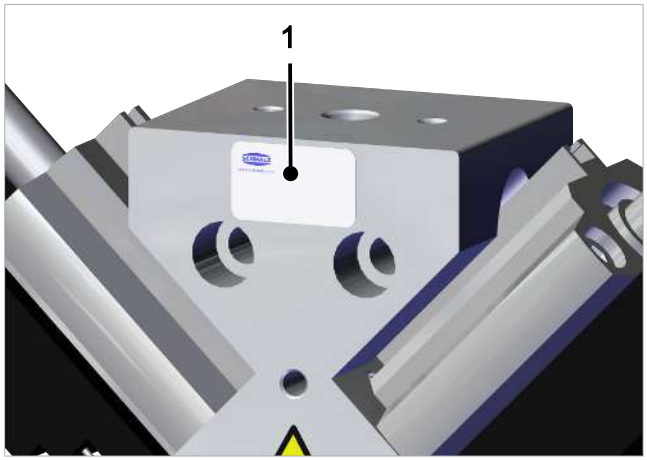

1.4 Simbolo

Questo simbolo fa riferimento a informazioni importanti e utili.

✓ Questo simbolo fa riferimento a una condizione che deve essere soddisfatta prima di eseguire un'operazione.

▸ Questo simbolo fa riferimento a un'operazione da eseguire.

⇨ Questo simbolo fa riferimento al risultato di un'operazione.

Le operazioni che prevedono più passi sono numerate:

1. Prima operazione da eseguire.
2. Seconda operazione da eseguire.

2 Indicazioni di sicurezza di base

2.1 Utilizzo conforme alle istruzioni

Le pinze di presa ad aghi Schmalz della serie SNG sono progettate per afferrare materiali o componenti con forme instabili e permeabili all'aria.

La pinza di presa viene impiegata in connessione con un sistema di movimentazione automatizzato (portale / robot).

Il prodotto è stato realizzato in base all’attuale stato della tecnica e viene fornito in condizioni di affidabilità operativa. Ciononostante l’utilizzo è sempre legato a determinati pericoli.

Il prodotto è stato concepito per applicazioni industriali.

L’osservanza dei dati tecnici, delle istruzioni di montaggio ed esercizio di questo manuale fanno parte dell’utilizzo conforme alla destinazione d’uso.

2.2 Impiego non conforme alle prescrizioni

Schmalz non si assume alcuna responsabilità per i danni provocati da un utilizzo non conforme alla destinazione d’uso del prodotto. In particolare, le seguenti tipologie di utilizzo vengono considerate come non conformi:

- Impiego in aree soggette al pericolo di esplosione.
- Il prodotto non può essere messo in funzione in ambiente con aria aggressiva (es. vapori solventi)!
- Impiego in applicazioni medicali.
- Impiego in applicazioni con alimenti.

2.3 Qualifica del personale

Il personale non qualificato non è in grado di riconoscere i rischi e quindi è esposto a pericoli maggiori!

L’operatore deve verificare i seguenti punti:

- Il personale deve essere incaricato di svolgere le attività indicate in questo manuale d’uso.
- L’operatore è fisicamente idoneo e può svolgere in modo affidabile i compiti affidatigli.
- Il personale addetto è stato addestrato per comandare il prodotto e ha letto e compreso il presente manuale d’uso.
- L’installazione, le riparazioni e la manutenzione possono essere eseguite solo da personale specializzato o da addetti che possono dimostrare di aver partecipato a corsi di formazione.

Valido per la Germania

Con personale qualificato si intende chi, in ragione della sua formazione professionale, delle sue competenze ed esperienze, nonché delle conoscenze delle normative vigenti, è in grado di valutare i lavori che gli vengono affidati, di riconoscere i potenziali pericoli e prendere le misure di sicurezza adeguate. Il personale qualificato deve osservare le regole specifiche vigenti.

2.4 Avvertenze in questi documento

Le avvertenze hanno lo scopo di evidenziare i pericoli derivanti dall'utilizzo del prodotto. L'avvertenza evidenzia un livello di pericolo.

Dicitura	Significato
⚠ AVVERTENZA	Indica un pericolo di media gravità che, se non evitato, può provocare la morte o lesioni gravi.
⚠ PRUDENZA	Indica un rischio di bassa gravità che, se non evitato, provoca lesioni lievi o medie.
NOTA	Indica un pericolo che potrebbe causare danni materiali.

2.5 Rischi residui

⚠ ATTENZIONE

Lesioni da puntura, taglio e graffio provocate dagli aghi esposti!

- Se possibile, inserire gli aghi manualmente prima dei lavori di manutenzione o riparazione.
- Indossare guanti da lavoro idonei.

⚠ ATTENZIONE

Pericolo di lesioni a causa dei tubi aria compressa rimasti aperti

- Non rivolgere mail lo sguardo, orientare le orecchie o afferrare i tubi aria compressa.
- Non portare mai i tubi aria compressa aperti nelle vicinanze degli occhi o degli orifizi del corpo.

NOTA

Esposizione delle pinze di presa ad aghi a pressione e carichi meccanici!

Danni alle pinze di presa a aghi

- Assicurarsi che gli aghi siano stati retratti prima dell'inserimento.
- Posizionare la pinza di presa ad aghi sul carico dolcemente e senza pressione meccanica.

2.6 Modifiche al prodotto

Schmalz non si assume alcuna responsabilità per le conseguenze derivanti dalle modifiche eseguite al di fuori del suo controllo:

1. il prodotto deve funzionare solo secondo il suo stato di consegna originario.
2. Utilizzare solo pezzi di ricambio originali di Schmalz.
3. Far funzionare il prodotto solo se è in condizioni d'uso perfette.

3 Costruzione del prodotto pinze di presa ad aghi SNG-V

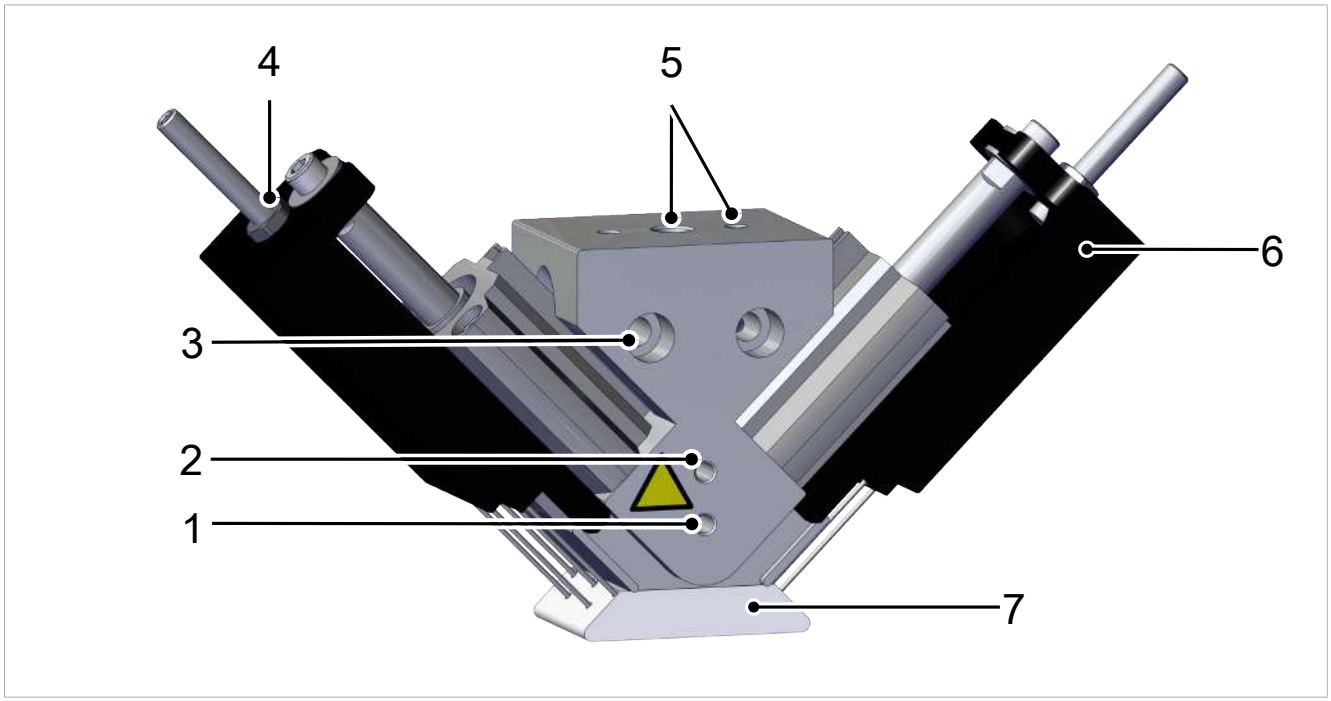

1	Attacco di aria compressa M5 "Ritrarre gli aghi"	5	Collegamento meccanico 2xM5 e G1/8
2	Attacco di aria compressa M5 "Estrarre gli aghi"	6	Sede degli aghi
3	Fori + svasature per le viti di fissaggio M6	7	Superficie di contatto
4	Regolazione della corsa	—	—

4 Dati tecnici

4.1 Dati tecnici / Parametri generali

SNG-V … HP N. Art.	Numero di aghi	Ø ago	Corsa variabile	Temperatura d'intervento	Peso
10.01.29.00547	10	1,2 mm	0 ... 18 mm	5...80°C [1]	930 g
10.01.29.00511	10	1,2 mm	0 ... 18 mm	5...150 °C [2]	930 g
10.01.29.00568	6	1,5 mm	0 ... 25 mm	5...60°C	1140 g
10.01.29.00609	4	1,5 mm	0 ... 25 mm	5...60°C	1140 g
10.01.29.00624	10	1,5 mm	0 ... 25 mm	5...60°C	1143 g
10.01.29.00671	6	1,5 mm	0 ... 25 mm	5...60°C	1140 g

[1] Per temperature dei materiali fino a 260°C con un contatto di breve durata non superiore a 10 secondi
[2] Per temperature dei materiali fino a 260°C con un contatto di breve durata non superiore a 30 secondi

Pressione di esercizio	3...7 bar
Mezzo di esercizio	Aria secca senza olio
Fissaggio	2xM5 / G1/8 / 2x foro per vite M6
Posizione di montaggio	a scelta

4.2 Parametri / Dimensioni

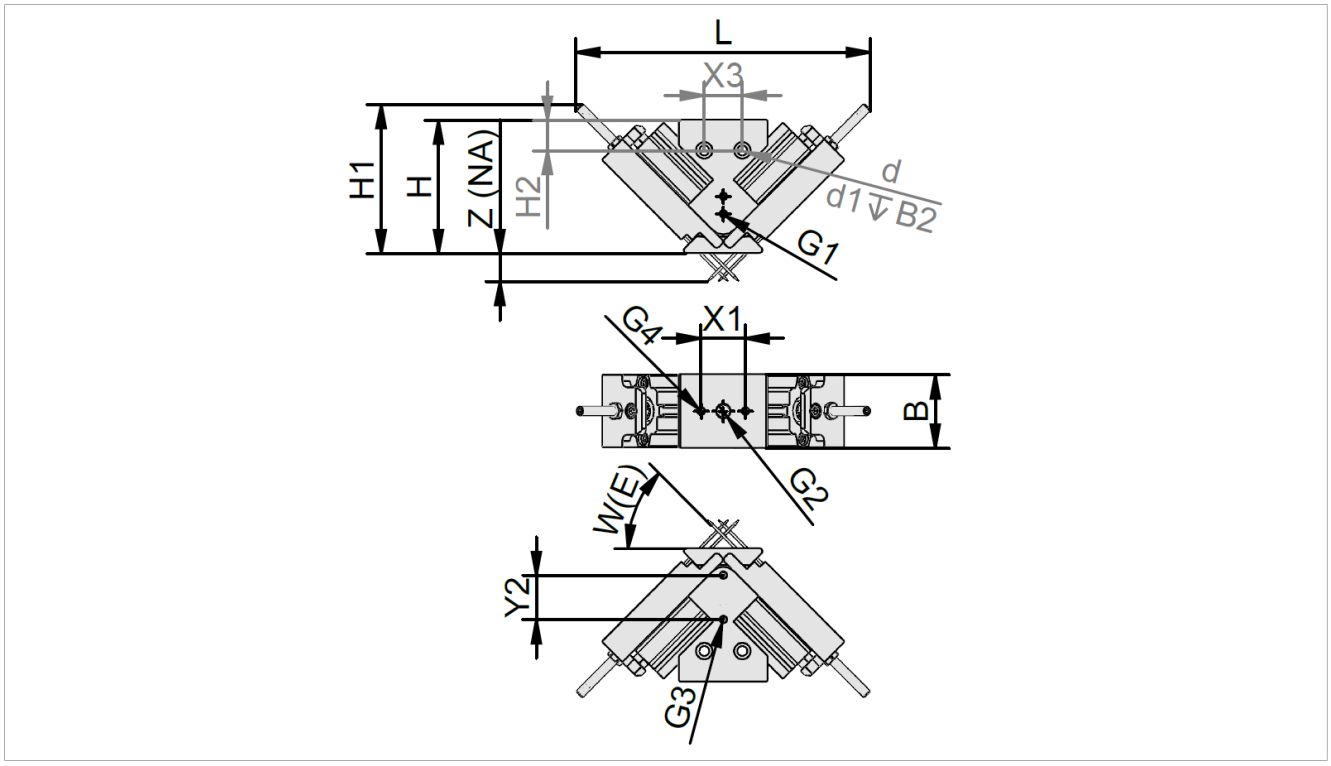

B	B2	d	d1	H	G1	G2	G3	G4	W (E)
48	10	6,6	11	87,2	M5-IG	G1/8"-IG	M5-IG	M5-IG	45

N. articolo	Z (NA)	L	H1	H2	X1	X3	Y2
10.01.29.00547	18	237	97,4	20	29	25	29
10.01.29.00511							
10.01.29.00568	25	229	111,6				
10.01.29.00609							
10.01.29.00624							
10.01.29.00671							

5 Verifica della fornitura

La dotazione di fornitura è indicata nella conferma d’ordine. I pesi e le dimensioni solo elencati nelle bolle di consegna.

1. Accertarsi dell'integrità dell'intera spedizione sulla base delle bolle di consegna allegate.
2. Comunicare immediatamente allo spedizioniere e a J. Schmalz GmbH gli eventuali danni causati da un imballaggio inadeguato o dal trasporto.

6 Installazione

6.1 Indicazioni per l'installazione

⚠ ATTENZIONE

Lesioni da puntura, taglio e graffio provocate dagli aghi esposti!

- Se possibile, inserire gli aghi manualmente prima dei lavori di manutenzione o riparazione.
- Indossare guanti da lavoro idonei.

Per l'installazione sicura bisogna fare attenzione alle seguenti istruzioni:

1. Verifica a vista del prodotto per vedere la presenza di eventuali danni. Riparazione dei danni riscontrati oppure notifica di questi al personale di controllo.
2. Utilizzare solo le opzioni collegamento, i fori di fissaggio e i mezzi di fissaggio previsti.
3. Il montaggio è consentito solo dopo aver disinserito la tensione di rete e scaricato la pressione.
4. Assicurarsi che nell'area di lavoro della macchina oppure dell'impianto siano solo delle persone autorizzate, e che non possa essere messa in pericolo nessun'altra persona mediante l'inserimento della macchina.

6.2 Montaggio

Il posizionamento del prodotto è a discrezione dell'utente.

- Collegare il prodotto a un sistema di movimentazione mediante una delle seguenti possibilità di fissare:
  (1) Laterale, 2x filettatura M5
  (2) Laterale, 2x foro 6,6 mm
  (3) Superiore, filettatura G1/8
  (4) Superiore, 2x filettatura M5

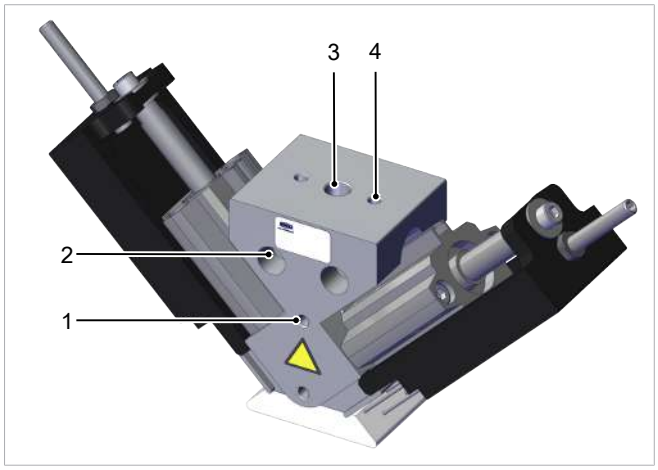

I supporti corrispondenti sono elencati negli accessori (> vedi cap. 11 Accessori, S. 21).

6.3 Attacco pneumatico

⚠ ATTENZIONE

Movimenti incontrollati (frustate) del tubo flessibile aria compressa all'attivazione dell'alimentazione aria compressa

Pericolo di lesioni

- Prima di intervenire sul prodotto, disattivare l'alimentazione aria compressa.
- Mantenere corti i tubi flessibili e fissarli correttamente.
- Indossare gli occhiali protettivi.

1	Attacco aria compressa "Ritirare gli aghi"
2	Attacco aria compressa "Estrarre gli aghi"

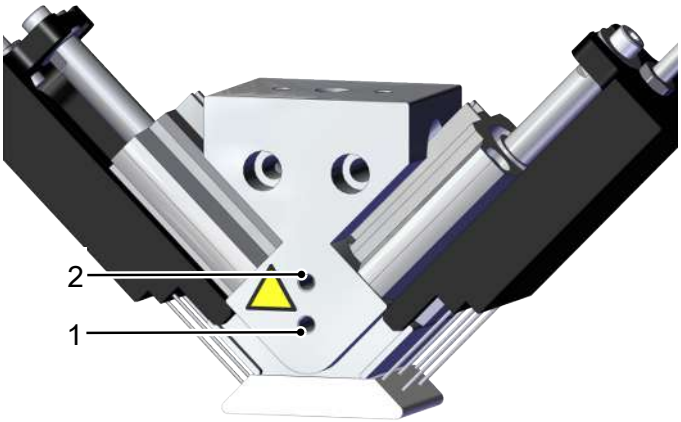

1. Per la funzione "Ritirare gli aghi", collegare l'aria compressa all'attacco di aria compressa (1) della dimensione M5 con una coppia massima di 1,5 Nm.
2. Per la funzione "Estrarre gli aghi", collegare l'aria compressa all'attacco di aria compressa (2) della dimensione M5 con una coppia massima di 1,5 Nm.

Il diametro tubo flessibile dall'attacco aria compressa deve avere un diametro interno di ≥ 4 mm.

I raccordi a innesto o i raccordi di estremità possono essere collegati alle posizioni indicate per mezzo delle summenzionate filettature.

7 Funzionamento

7.1 Norme di sicurezza per il funzionamento

⚠ ATTENZIONE

Lesioni da puntura, taglio e graffio provocate dagli aghi esposti!

- Se possibile, inserire gli aghi manualmente prima dei lavori di manutenzione o riparazione.
- Indossare guanti da lavoro idonei.

⚠ ATTENZIONE

Componenti mobili del prodotto (ad es. molla, componenti comandati)

Lesioni alle mani

- Afferrare il prodotto solo se disattivato e non alimentato.

7.2 Principio di controllo

La pinza di presa a aghi è controllata alternativamente attraverso i due attacchi di aria compressa "Ritirare gli aghi" e "Estrarre gli aghi".
Il rispettivo contro attacco deve essere sfiatato!

Dopo essere stati posizionati sul carico, gli aghi sono inseriti pneumaticamente nel materiale mediante l'attivazione dell'aria compressa all'attacco "Estrarre gli aghi".
Il carico può essere sollevato tramite l'angolo d'innesto.

7.3 Regolazione corsa ago

NOTA

La corsa ago è troppo lunga e gli aghi penetrano nel supporto.

Danneggiamento degli aghi

- Regolare la corsa ago in modo che non entrino nel supporto.

1. Allentare il dado (1)

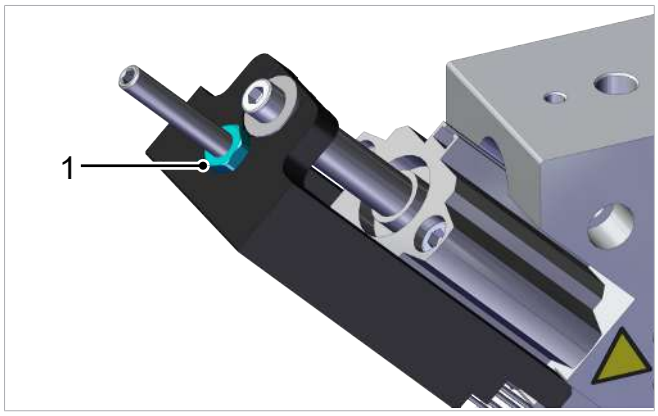

2. Regolare la corsa con la vite (2) (chiave a brugola SW4)

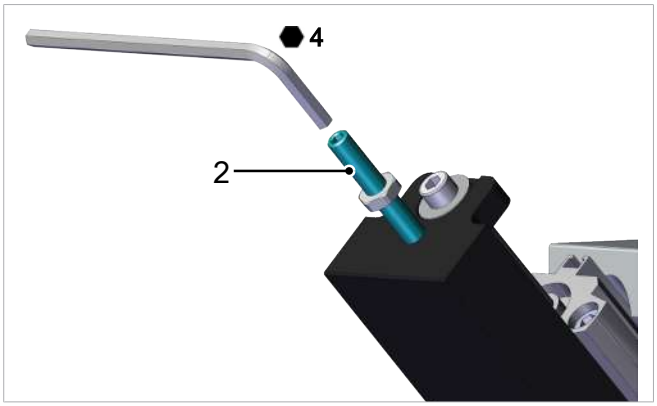

3. Serrare il dado (1) e bloccarlo contro lo svitamento con un sigillante per viti (deve essere garantita una stabilità fino a 180°C).

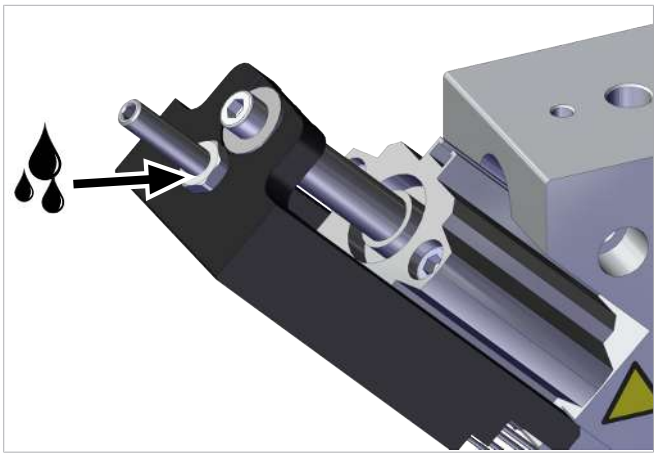

8 Garanzia

Per il presente sistema concediamo una garanzia secondo quanto stabilito nelle nostre condizioni generali di vendita e di fornitura. Lo stesso vale per i pezzi di ricambio, purché si tratti di ricambi originali forniti da noi.

Non ci assumiamo alcuna responsabilità per danni causati dall'impiego di pezzi di ricambio o accessori diversi da quelli originali.

Per garantire il corretto funzionamento della valvola e del sistema, e per mantenere valida la garanzia è essenziale utilizzare i pezzi di ricambio originali.

Dalla garanzia sono escluse tutte le parti soggette ad usura.

9 Manutenzione

9.1 Indicazioni di sicurezza per la manutenzione

⚠ ATTENZIONE

Lesioni da puntura, taglio e graffio provocate dagli aghi esposti!

- Se possibile, inserire gli aghi manualmente prima dei lavori di manutenzione o riparazione.
- Indossare guanti da lavoro idonei.

Il montaggio, lo smontaggio, la manutenzione e le riparazioni del prodotto possono essere effettuate solo da personale meccanico qualificato.

Il personale deve aver letto e compreso il manuale d'uso.

9.2 Sostituzione degli aghi

✓ Scollegare il prodotto da qualsiasi adduzione aria compressa prima della manutenzione

✓ Il nuovo cuneo con aghi adattante è pronto

1. Allentare la vite di fissaggio (1) del cuneo con aghi (2) quando è esteso.

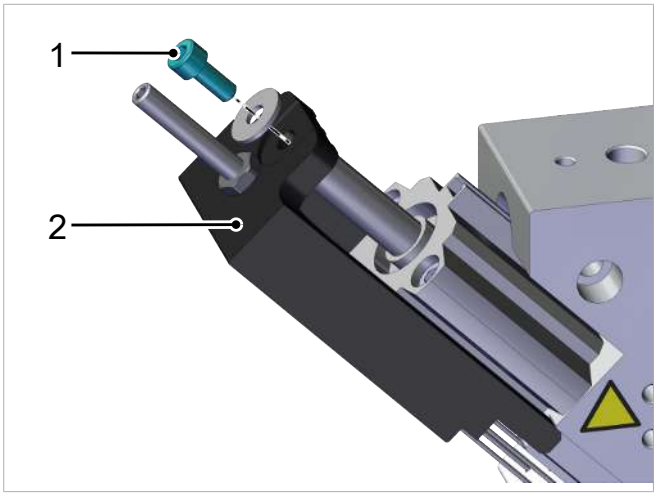

2. Estrarre il vecchio cuneo con aghi (2) verso la parte posteriore. Conservare la rondella (3) per il riutilizzo.

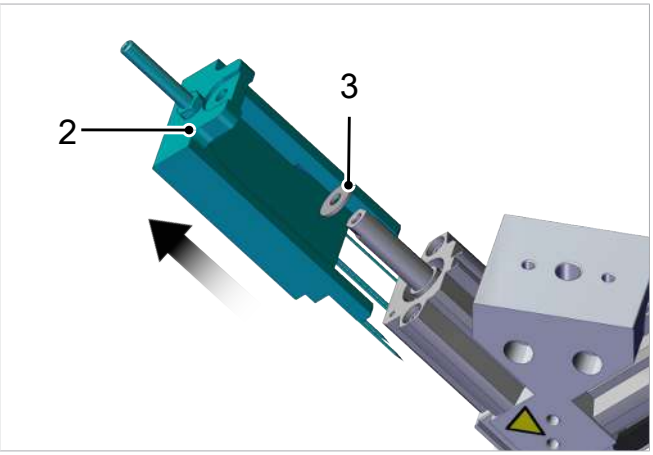

3. Inserire il nuovo cuneo con aghi (2).

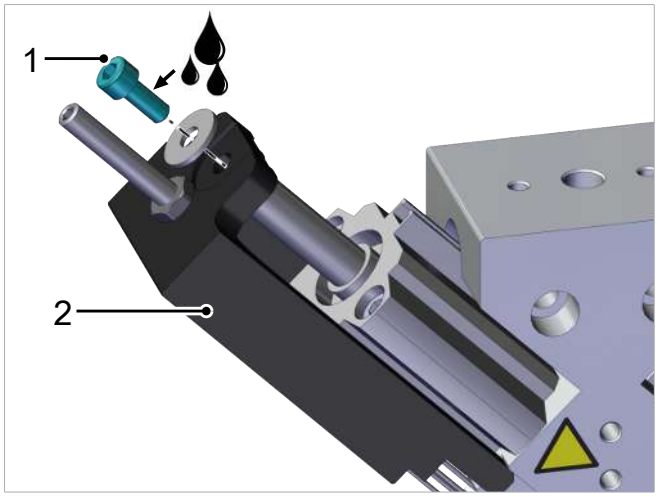

4. Fissare il cuneo con aghi (2) con una nuova vite di fissaggio (1) e bloccarlo con un sigillante per viti. Deve essere garantita una stabilità fino a 180°C.

5. Controllare manualmente lo scorrimento del cuneo con aghi (2).

9.3 Sostituzione della superficie di contatto

✓ Scollegare il prodotto da qualsiasi adduzione aria compressa prima della manutenzione

✓ È disponibile un set di parti soggette a usura adatto per la superficie di contatto

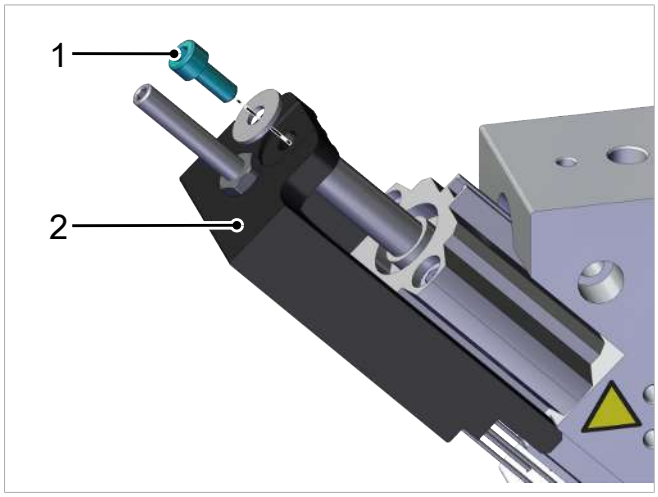

1. In posizione estesa, allentare la vite di fissaggio (1) del cuneo con aghi (2) da entrambi i lati.

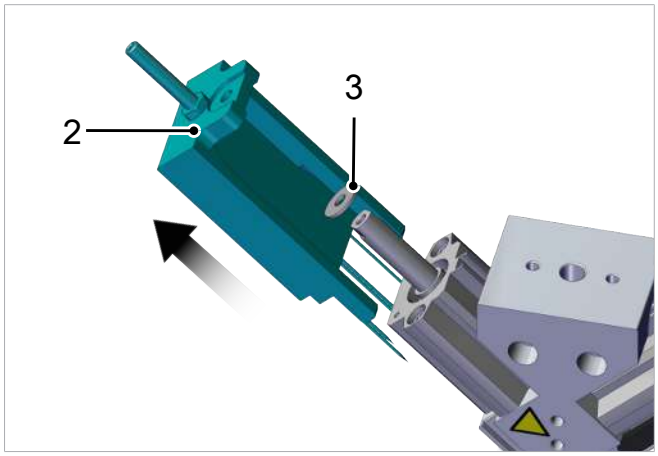

2. Estrarre il cuneo con aghi (2) all'indietro. Conservare le rondelle (3) per il riutilizzo.

3. Allentare le viti della superficie di contatto (4).

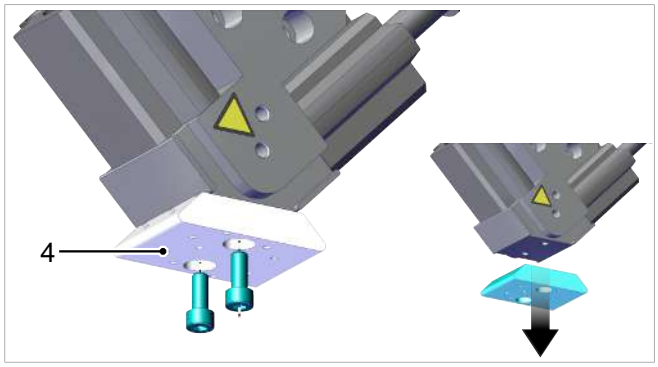

4. Fissare la superficie di contatto con le nuove viti, incollare con un sigillante a media resistenza. Deve essere garantita la stabilità fino a 180°C.

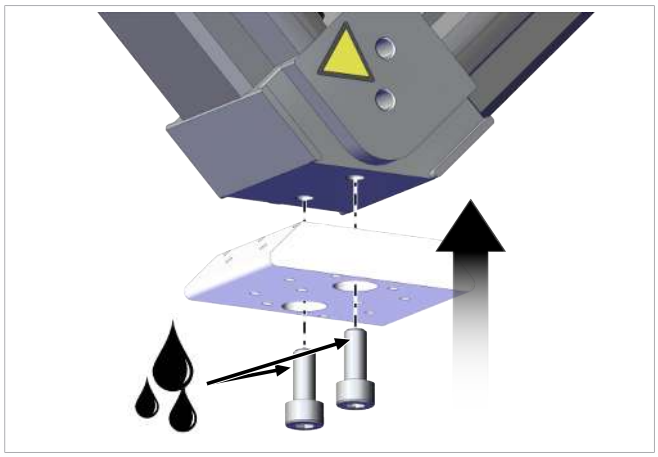

5. Applicare entrambi i cunei con aghi (2) con le rondelle (3).

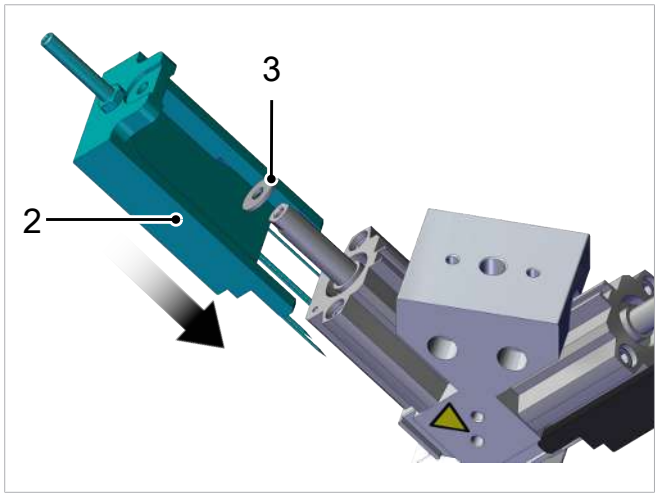

6. Fissare il cuneo con aghi (2) con una nuova vite di fissaggio (1) e bloccarlo con un sigillante per viti. Deve essere garantita una stabilità fino a 180°C.

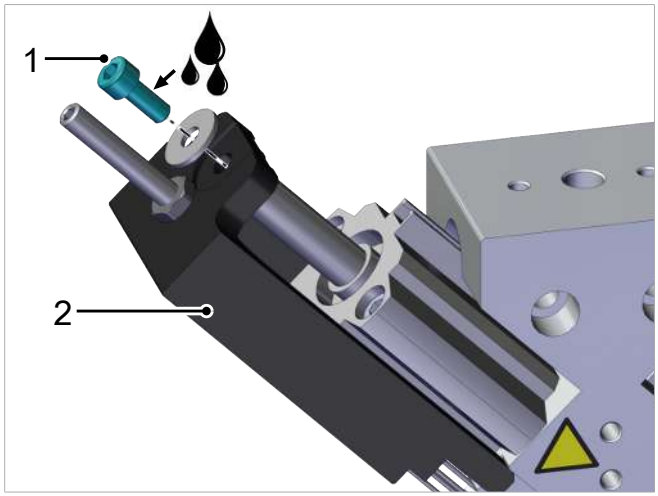

7. Controllare manualmente lo scorrimento del cuneo con aghi (2).

10 Pezzi di ricambio e parti soggette ad usura

I lavori di manutenzione devono essere eseguiti solo da personale specializzato.

⚠ AVVERTENZA

Pericolo d'infortunio attraverso manutenzione o riparazione errata

- Dopo ogni intervento di manutenzione o di eliminazione dei guasti è necessario controllare il corretto funzionamento del prodotto, in particolare dei dispositivi di sicurezza.

N. articolo	Dotazione di fornitura	Per pinze di presa a aghi
10.01.29.00550	2 cunei con aghi, incl gli aghi	10.01.29.00547
10.01.29.00576	2 cunei con aghi, incl gli aghi	10.01.29.00568
10.01.29.00665	2 cunei con aghi, incl gli aghi	10.01.29.00671
10.01.29.00521	2 cunei con aghi, incl gli aghi	10.01.29.00511
10.01.29.00522	Superficie di contatto con 2 viti	10.01.29.00547 e 10.01.29.00511
10.01.29.00577	Superficie di contatto con 2 viti	10.01.29.00568 e 10.01.29.00671

11 Accessori

N. articolo	Denominazione	Nota
10.01.29.00403	BEF-PL 38x15x11.5 G1/4-IG SNG	
10.01.29.00622	HTS-A2 SNG AP/AE OP	Sistema di supporto forma cilindrica
10.01.29.00619	HTS-A3 SNG AP/AE OP	Sistema di supporto sferico

Siamo a vostra disposizione in tutto il mondo

Automazione per il vuoto
WWW.SCHMALZ.COM/AUTOMATION

Movimentazione
WWW.SCHMALZ.COM/HANDHABUNG

J. Schmalz GmbH
Johannes-Schmalz-Str. 1
72293 Glatten, Germania
Tel.: +49 7443 2403-0
schmalz@schmalz.de
WWW.SCHMALZ.COM

© J. Schmalz GmbH · IT · 30.30.01.01071 · 04 · 03/23 · Con riserva di modifiche tecniche